DKA 12/1

ROWI

GROWING PERFECTION | SINCE 1964

DE **AKKU-MINIKOMPRESSOR 12 V**

Originalbetriebsanleitung

1 02 02 0034

CE

Inhalt

1.	**Sicherheit**	**4**
1.1	Allgemeine Warnhinweise	4
1.2	Spezifische Sicherheitshinweise	5
1.3	Sicherheitshinweise für das Ladegerät	6
2.	**Produktbeschreibung**	**6**
2.1	Anwendungsbereich und bestimmungsgemäße Verwendung	6
2.2	Produktsicherheit	7
2.3	Technische Daten	7
3.	**Vorbereitung des Produktes für den Betrieb**	**8**
3.1	Auspacken des Lieferumfangs	8
3.2	Aufbewahren der Originalverpackung	8
4.	**Betriebsanleitung**	**9**
4.1	Geräteübersicht	9
4.2	Akku laden	10
4.3	Druckluftschlauch anschließen	10
4.4	Druck einstellen	10
4.5	Bedienung	11
4.6	Abschalten des Akku-Minikompressors	11
5.	**Reinigung und Instandhaltung**	**11**
5.1	Sicherheitsmaßnahmen	11
5.2	Reinigung	11
5.3	Instandhaltung	12
5.4	Fehlersuche und Reparatur	12
5.5	Reinigung und Instandhaltung durch qualifizierte Personen	13
6.	**Gewährleistung**	**13**
6.1	Umfang	13
6.2	Abwicklung	13
7.	**Entsorgung**	**14**
8.	**Garantieerklärung**	**15**
9.	**Konformitätserklärung CE**	**15**
10.	**Ersatz- und Ausstattungsteile**	**16**

Symbolerklärung

Achtung Gefahr!
Die mit diesem Symbol gekennzeichneten Sicherheitsvorschriften sind unbedingt zu beachten. Die Missachtung kann schwerwiegende und weitreichende gesundheitliche Schäden sowie immense Sachschäden verursachen.

Wichtige Information!
Hier finden Sie erklärende Informationen und Tipps, die Sie bei der optimalen Nutzung dieses Gerätes unterstützen.

Bedienungsanleitung lesen!

Entsorgen Sie das Produkt nicht über den Hausmüll, sondern über kommunale Sammelstellen zur stofflichen Verwertung.

Li-Ion

Sie als Endverbraucher sind gesetzlich zur Rückgabe aller gebrauchten Batterien verpflichtet; eine Entsorgung über den Hausmüll ist untersagt.

20 PAP

Kennzeichnung zur Abfalltrennung!

Umweltgerechte Entsorgung der Verpackung!

Das Ladegerät ist nur für den Betrieb im Innenbereich geeignet.

Vor Nässe schützen!

Packstückausrichtung oben

Zerbrechliches Packgut!

Schutzklasse II

Schutzbrille tragen!

max. 45°C

Schützen Sie den Akku vor Hitze, z. B. auch vor dauernder Sonneneinstrahlung, Feuer, Wasser und Feuchtigkeit. Es Besteht Explosionsgefahr.

– + **Polarität**

Schutztransformer

S **Schaltnetzteil**

Diese Bedienungsanleitung wurde mit größtmöglicher Sorgfalt zusammengestellt. Dennoch behalten wir uns vor, diese Anleitung jederzeit zu optimieren und technisch anzupassen. Abbildungen können vom Original abweichen.

Sehr geehrte Kundin, sehr geehrter Kunde,

wir freuen uns, dass Sie sich für ein Qualitätsprodukt aus dem Hause **ROWI** entschieden haben und danken Ihnen für das uns und unseren Produkten entgegengebrachte Vertrauen. Auf den folgenden Seiten erhalten Sie wichtige Hinweise, die Ihnen eine optimale und sichere Nutzung

Ihres Akku-Minikompressors erlauben. Lesen Sie deshalb diese Bedienungsanleitung genau durch, bevor Sie das Gerät zum ersten Mal in Betrieb nehmen. Für späteres Nachschlagen halten Sie die Bedienungsanleitung bei jedem Einsatz griffbereit. Bewahren Sie sämtliche mitgelieferte Dokumente sorgfältig auf.

Viel Freude mit Ihrem neuen Akku-Minikompressor wünscht Ihnen Ihre

ROWI Schweißgeräte und Elektrowerkzeuge Vertrieb GmbH

1. Sicherheit

Lesen Sie alle Sicherheitshinweise und Anweisungen. Versäumnisse bei der Einhaltung der Sicherheitshinweise und Anweisungen können elektrischen Schlag, Brand und/oder schwere Verletzungen verursachen. **Bewahren Sie alle Sicherheitshinweise und Anweisungen für die Zukunft auf.**

1.1 Allgemeine Warnhinweise

1. Arbeitsplatzsicherheit

Dieses Produkt ist kein Spielzeug und für die Verwendung durch Kinder verboten. Es wird für Benutzer ab 16 Jahren empfohlen.

Halten Sie Kinder während des Aufblasens in sicherem Abstand von dem Mini-Kompressor fern.

Arbeiten Sie mit dem Mini-Kompressor nicht in explosionsgefährdeter Umgebung, in der sich brennbare Flüssigkeiten, Gase oder Stäube befinden. Elektrowerkzeuge erzeugen Funken, die den Staub oder die Dämpfe entzünden können.

Bitte nur in gut beleuchteter, trockener und sauberer Umgebung verwenden. Unordnung oder unbeleuchtete Arbeitsbereiche können zu Unfällen führen. Das Eindringen von Sand und Staub kann das Produkt beschädigen. Dieses Produkt ist nicht wasserdicht. Nicht mit Wasser abspülen.

2. Elektrische Sicherheit

Halten Sie den Mini-Kompressor von Regen oder Nässe fern. Das Eindringen von Wasser erhöht das Risiko eines elektrischen Schlages.

3. Sicherheit von Personen

Seien Sie aufmerksam, achten Sie darauf, was Sie tun, und gehen Sie mit Vernunft an die Arbeit mit dem Elektrowerkzeug. Benutzen Sie den Mini-Kompressor nicht, wenn Sie müde sind oder unter dem Einfluss von Drogen, Alkohol oder Medikamenten stehen. Ein Moment der Unachtsamkeit beim Gebrauch des Elektrowerkzeugs kann zu ernsthaften Verletzungen führen.

Tragen Sie persönliche Schutzausrüstung und immer eine Schutzbrille. Das Tragen persönlicher Schutzausrüstung, wie Staubmaske, rutschfeste Sicherheitsschuhe, Schutzhelm oder Gehörschutz, je nach Art und Einsatz des Elektrowerkzeugs, verringert das Risiko von Verletzungen.

Vermeiden Sie eine abnormale Körperhaltung. Sorgen Sie für einen sicheren Stand und halten Sie jederzeit das Gleichgewicht. Dadurch können Sie den Mini-Kompressor in unerwarteten Situationen besser kontrollieren.

Keine Personen anblasen oder Kleidung am Körper reinigen. Verletzungsgefahr!

Halten Sie Griffflächen trocken, sauber und frei von Öl und Fett. Rutschige Griffflächen erlauben keine sichere Bedienung und Kontrolle des Elektrowerkzeugs in unvorhergesehenen Situationen.

Beim Aufpumpen nicht unbeaufsichtigt lassen. Beobachten Sie den Aufblasvorgang, um ein Überfüllen zu verhindern, wenn der voreingestellte Luftdruck nicht eingestellt ist.

4. Verwendung und Behandlung des Mini-Kompressors

Bewahren Sie unbenutzte Elektrowerkzeuge außerhalb der Reichweite von Kindern auf. Lassen Sie keine Personen das Elektrowerkzeug benutzen, die mit diesem nicht vertraut sind oder diese Anweisungen nicht gelesen haben. Elektrowerkzeuge sind gefährlich, wenn Sie von unerfahrenen Personen benutzt werden.

Benutzen Sie den Mini-Kompressor nicht, wenn dessen Schalter defekt ist. Ein Elektrowerkzeug, das sich nicht mehr ein- oder ausschalten lässt, ist gefährlich und muss repariert werden.

Überlasten Sie nicht den Mini-Kompressor. Verwenden Sie für Ihre Arbeit das dafür bestimmte Elektrowerkzeug. Mit dem passenden Elektrowerkzeug arbeiten Sie besser und sicherer im angegebenen Leistungsbereich.

Pflegen Sie den Mini-Kompressor mit Sorgfalt. Kontrollieren Sie, ob er einwandfrei funktioniert, ob Teile gebrochen oder so beschädigt sind, dass die Funktion des Mini-Kompressors beeinträchtigt ist. Lassen Sie beschädigte Teile vor dem Einsatz des Gerätes reparieren. Viele Unfälle haben ihre Ursache in schlecht gewarteten Elektrowerkzeugen.

Verwenden Sie den Mini-Kompressor, Zubehör, Einsatzwerkzeuge usw. entsprechend diesen Anweisungen. Berücksichtigen Sie dabei die Arbeitsbedingungen und die auszuführende Tätigkeit. Der Gebrauch von Elektrowerkzeugen für andere als die vorgesehenen Anwendungen kann zu gefährlichen Situationen führen.

5. Service

Lassen Sie Ihren Mini-Kompressor nur von qualifiziertem Fachpersonal und nur mit Original-Ersatzteilen reparieren. Damit wird sichergestellt, dass die Sicherheit des Elektrowerkzeugs erhalten bleibt.

1.2 Spezifische Sicherheitshinweise

Wenn während der Arbeit ungewöhnliche Geräusche auftreten oder die Temperatur zu hoch ist, schalten Sie sie bitte sofort das Gerät aus.

Laden Sie das Gerät nur mit dem Original ROWI Akku-Ladegerät auf.

Wenn Sie das Produkt längere Zeit nicht verwenden kann der Akku beschädigt werden. Es wird empfohlen, das Gerät mindestens alle drei Monate aufzuladen.

Befolgen Sie alle Lade-Anweisungen und laden Sie den Akku niemals außerhalb des in der Betriebsanleitung angegebenen Temperaturbereichs (min. 10 °C – max. 40 °C). Falsches Laden oder Laden außerhalb des zugelassenen Temperaturbereichs kann den Akku zerstören und die Brandgefahr erhöhen (siehe Kapitel 4.2).

Setzen Sie einen Akku keinem Feuer oder zu hohen Temperaturen aus (Explosionsgefahr).

Benutzen Sie keinen beschädigten oder veränderten Akku. Ein beschädigter oder veränderter Akku kann sich unvorhersehbar verhalten und zu Feuer, Explosion oder Verletzungsgefahr führen.

Die Lagertemperatur des Produkts darf nicht niedriger als -10 °C oder nicht höher als 45 °C sein (Explosionsgefahr). Durch übermäßige Hitze oder Kälte wird die eingebaute Batterie beschädigt undsomit die Lebensdauer des Produkts verkürzt.

Schützen Sie den Akku vor Hitze, z. B. auch vor dauernder Sonneneinstrahlung, Feuer, Wasser und Feuchtigkeit (Explosionsgefahr).

Bei falscher Anwendung kann Flüssigkeit aus dem Akku austreten. Vermeiden Sie den Kontakt damit. Bei zufälligem Kontakt sofort mit Wasser abspülen. Wenn die Flüssigkeit in die Augen gelangt ist, nehmen Sie zusätzlich ärztliche Hilfe in Anspruch. Austretende Akkuflüssigkeit kann zu Hautreizungen oder Verbrennungen führen.

Bevor Sie einen Reifendruckwert einstellen, stellen Sie bitte sicher, dass Sie die richtige Maßeinheit auswählen, um Reifenpannen und andere Unfälle aufgrund von Über- oder Unterfüllung zu vermeiden.

Allgemeine Einheitenumrechnungen:
1 bar = 14,5 psi = 100 kPa

Dieses Produkt verfügt über einen integrierten, entfernbaren Lithiumblock. **Bitte entsprechend entsorgen und nicht in den Müll oder ins Feuer werfen.** Lithiumbatterien bergen Explosions- oder Flammengefahr, wenn sie Feuer, Wasser oder Stößen ausgesetzt sind. Bitte vermeiden Sie hohe Temperaturen im Auto.

1.3 Sicherheitshinweise für das Ladegerät

Dieses Gerät kann von Kindern ab 8 Jahren und darüber sowie von Personen mit verringerten physischen, sensorischen oder mentalen Fähigkeiten oder Mangel an Erfahrung und Wissen benutzt werden, wenn sie beaufsichtigt oder bezüglich des sicheren Gebrauchs des Gerätes unterwiesen wurden und die daraus resultierenden Gefahren verstehen.

Kinder dürfen nicht mit dem Gerät spielen.

Reinigung und Benutzerwartung dürfen nicht von Kindern ohne Beaufsichtigung durchgeführt werden.

Das Ladegerät ist **nur für den Betrieb im Innenbereich** geeignet

2. Produktbeschreibung

2.1 Anwendungsbereich und bestimmungsgemäße Verwendung

Dieses Gerät ist nach dem Stand der Technik und den anerkannten sicherheitstechnischen Regeln gebaut. Dennoch können bei unsachgemäßer oder nicht bestimmungsgemäßer Verwendung Gefahren für Leib und Leben des Benutzers oder Dritter bzw. Schäden am Gerät selbst und/oder an anderen Sachwerten entstehen.

Der Akku-Minikompressor ist geeignet um Fahrradreifen, Bälle oder aufblasbares Wasserspielzeug und Strandartikel aufzupumpen. Auch der aktuelle Druck kann mit dem Akku-Minikompressor gemessen werden. **Für große Artikel, wie Luftmatratzen, Schlauchboote oder Planschbecken ist der Akku-Minikompressor nicht geeignet. Der Akku-Minikompressor darf nicht zum Befüllen von Autoreifen im gewerblichen Bereich verwendet werden.**

Eine andere oder darüber hinausgehende Benutzung gilt als nicht bestimmungsgemäß. Das Risiko trägt der Anwender. Zur bestimmungsgemäßen Verwendung zählt auch das Beachten der Bedienungs- und Installationshinweise sowie die Einhaltung der Wartungsbedingungen.

Das Gerät ist nicht für den gewerblichen Einsatz bestimmt.

2.2 Produktsicherheit

Um bereits im Vorfeld mögliche Gefahren auszuschließen, wurden vom Hersteller serienmäßig die folgenden Sicherheitseinrichtungen installiert:

Schutzart

Akku-Minikompressor:

- Das Gerät entspricht der Schutzart IPX0. Geräte dieser Kategorie verfügen über keinen Berührungsschutz und auch nicht gegen das Eindringen von Fremdkörpern. Es besteht kein Schutz gegen Wasser.

Ladegerät:

- Das Gerät entspricht der Schutzklasse IP20. Geräte dieser Kategorie verfügen über einen sogenannten Fingerschutz und sind somit gegen das Eindringen von mittelgroßen Fremdkörpern (ab Ø 12,5 mm) geschützt. Es besteht kein Schutz gegen Wasser.

2.3 Technische Daten

Akku-Minikompressor	
Modell	DKA 12/1
Bemessungsspannung	12 V ⎓ SKIII
Nennaufnahme für Gleichspannungsgeräte	50 W
Max. Arbeitsdruck (der Hersteller gibt eine Genauigkeit von ± 2% an)	11 bar (160 psi/ 1100 kPa)
Schutzklasse	III
Schutzart	IPX0
Schalldruckpegel (L_{PA})	80 dB (A)
Messunsicherheit (K_{PA})	3 dB (A)
Schallleistungspegel (L_{WA})	91 dB (A)
Messunsicherheit (K_{WA})	3 dB (A)
Schwingungs-emissionswert	ah = 0,5 m/s²
Unsicherheit	K = 1,5 m/s²
Produktgewicht	ca. 0,56 kg
Produktmaße ca. 6,0 x 6,0 x 25 cm	

Tab. 1a: Technische Daten DKA 12/1

eingebauter Akku	
Typ	Lithium-Ionen
Zellen	3 Stück
Bemessungsspannung	11,1 V ⎓
Kapazität	2000 mAh

Tab. 1b: Technische Daten Akku

Akku-Ladegerät	
Eingang/Input	
Bemessungsspannung	100-240 V ~ 50/60 Hz SKII
Nennstrom	0,3 A
Ausgang/Output	
Bemessungsspannung	5 V ⎓
Ladestrom	1,7 A
Ladedauer	ca. 180 min.
Schutzklasse	II
Schutzart	IP20

Tab. 1c: Technische Daten Akku-Ladegerät

Die gemessenen Geräusch- und Schwingungsemissionswerte entsprechen den grundlegenden Normanforderungen nach EN 60745-1.

- Der A-bewertete Schalldruckpegel (L_{PA}) wurde nach EN ISO 11203 gemessen und gemäß EN ISO 4871 angegeben.
- Der A-bewertete Schallleistungspegel (L_{WA}) wurde nach EN ISO 3744 gemessen und gemäß EN ISO 4871 angegeben.
- Der Schwingungsemissionswert (ah) wurde nach EN 60745 gemessen und angegeben.

Wichtige Information!

Es darf nur das mitgelieferte Ladegerät verwendet werden. Ein defektes Gerät muss durch ein Originalersatzteil ersetzt werden.

3. Vorbereitung des Produktes für den Betrieb

3.1 Auspacken des Lieferumfangs

Überprüfen Sie unverzüglich nach dem Öffnen der Verpackung, ob der Lieferumfang vollständig und in einwandfreiem Zustand ist. Setzen Sie sich umgehend mit Ihrem Verkäufer in Verbindung, wenn der Lieferumfang unvollständig ist oder Mängel aufweist. Nehmen Sie das Gerät nicht in Betrieb, wenn es defekt ist.

Lieferumfang	
1x	Akku-Minikompressor
1x	Druckluftschlauch
1x	Ventiladapter
1x	Ballnadel
1x	Universaladapter
1x	Tragetasche
1x	Ladegerät
1x	Bedienungsanleitung
1x	Serviceformular

Tab. 2: Lieferumfang

3.2 Aufbewahren der Originalverpackung

Bewahren Sie die Originalverpackung über die gesamte Lebensdauer des Produktes sorgfältig auf. Verwenden Sie die Verpackung zum Einlagern und Transportieren des Gerätes. Entsorgen Sie die Verpackung erst nach Ablauf der Produktlebensdauer. Hinweise für eine ordnungsgemäße Entsorgung finden Sie in Kapitel 7.

4. Betriebsanleitung

4.1 Geräteübersicht

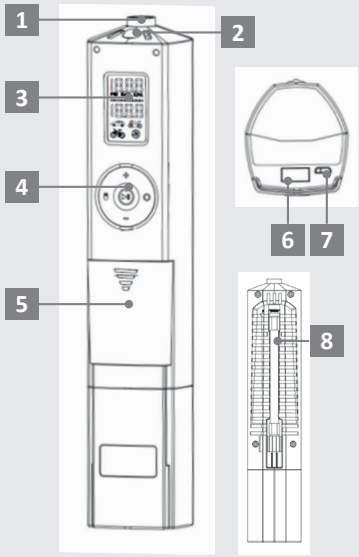

1 **Gewinde für Druckluftschlauch**
2 **Arbeitsleuchte**
3 **Display**
4 **Bedienfeld**
5 **Aufbewahrungsfach**
6 **USB-Ausgangsanschluss** (zum Laden von Powerbank/Handy etc.)
7 **Mini-USB-Eingangsanschluss** (zum Laden des Akkus)
8 **Halterung Druckluftschlauch**

Abb.1: Geräteübersicht

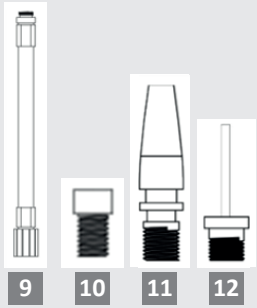

9 **Druckluftschlauch**
10 **Ventiladapter**
11 **Universaladapter**
12 **Ballnadel**

Abb.2: Zubehör

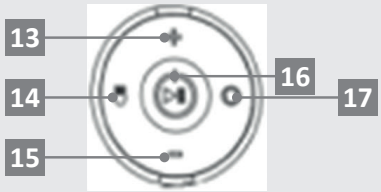

13 **„+“-Taste**
14 **Arbeitsleuchte**
15 **„-“-Taste**
16 **Ein-/Austaste und Starttaste**
17 **Auswahltaste**

Abb.3: Bedienfeld

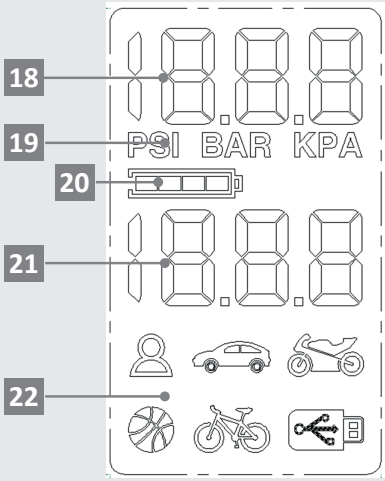

18 **Zieldruck**
19 **Druckeinheit**
20 **Akku-Ladestand**
21 **Aktueller Druck**
22 **Schnellwahlmodus**

Abb.4: Display

4.2 Akku laden

Wichtige Information!

Laden Sie den Akku vor der ersten Inbetriebnahme ca. 3 Stunden auf, da der Akku nur teilgeladen ausgeliefert wird. Laden Sie den Akku nur bei einer Umgebungstemperatur von 10-40 °C

Wichtige Information!

Das Gerät darf nur im Innenbereich geladen werden.

Stecken Sie zum Aufladen das Kabel des Ladegerätes in den Mini-USB-Eingangsanschluss (Abb. 1 , Nr. 7).

4.3 Druckluftschlauch anschließen

Schrauben Sie als erstes den **Druckluftschlauch** (Abb. 2, Nr. 9) auf das vorgesehene **Gewinde** (Abb. 1, Nr. 1) und wählen Sie, je nach Produkt den passenden Adapter aus. Schrauben Sie diesen auf den **Druckluftschlauch**. (Manche Fahrradreifen benötigen gar keinen Adapter und können direkt mit dem Druckluftschlauch verbunden werden.)

Nr.	Adapter	Anwendungsgebiet
10	Ventiladapter	Fahrradreifen
11	Universaladapter	Luftmatratzen, Wasserbälle und Ahnliches
12	Ballnadel	Bälle

Tab.3: Adapterbeschreibung

4.4 Druck einstellen

Halten Sie die **Ein-/Austaste** (Abb. 3, Nr. 16) 3 Sekunden lang gedrückt, bis das Display leuchtet. Das Gerät ist nun eingeschaltet und kann verwendet werden.

Durch gleichzeitiges Betätigen der **„+“-** und **„-“-Taste** (Abb. 3, 13/15) können Sie zwischen „PSI“, „BAR“ und „KPA“ wechseln.

Drücken Sie die **„+“-** oder **„-“-Taste** (Abb. 3, 13/15) um den gewünschten Druck einzustellen. Dieser wird in der obersten Zeile angezeigt (Abb. 4, Nr. 18).

Wichtige Information!

Wenn Sie „+“ oder „-“ während der Auswahl gedrückt halten, ändert sich der Druck schneller.

Sobald Sie den Adapter mit einem Ventil verbinden, wird in der unteren Zeile (Abb. 4 Nr. 21) der aktuelle Druck angezeigt.

Sie können auch ein Produkt aus dem Schnellwahlmodus wählen, betätigen Sie hierzu die Auswahltaste (Abb. 3, Nr. 17). Ihnen stehen folgende Möglichkeiten zur Auswahl:

	Modus	Voreingestellter Druck
	Benutzer	5 PSI/0,3 bar/ 30 kPa
	Auto	35 PSI/2,4 bar/ 240 kPa
	Motorrad	35 PSI/2,4 bar/ 240 kPa
	Ball	8 PSI/0,55 bar/ 55 kPa
	Fahrrad	50 PSI/3,45 bar/ 345 kPa

USB	Andere Geräte können per USB-Anschluss angeschlossen und aufgeladen werden.

Tab.4: Schnellwahlmodus

Wichtige Information!

Hierbei handelt es sich um ca.-Referenzwerte. Bitte beachten Sie zum Befüllen immer die Angaben des zu befüllenden Produktes gemäß der Bedienungsanleitung des Herstellers.

Wichtige Information!

Da es sich bei dem Akku-Minikompressor nicht um ein geeichtes Messgerät handelt, darf es nicht zum Befüllen von Auto-/Motorradreifen im gewerblichen Einsatz verwendet werden. Privatpersonen müssen den Reifendruck an der nächstgelegenen Tankstelle nachkontrollieren.

4.5 Bedienung

Nach Einstellung des Drucks und Auswahl des passenden Adapters können Sie nun das gewünschte Produkt mit Luft befüllen.

Verbinden Sie den Adapter mit dem zu befüllenden Produkt und betätigen Sie die **Starttaste** (Abb. 3, Nr. 16).

Nach Erreichen des eingestellten Drucks schaltet sich der Kompressor automatisch ab.

Sollten Sie in einem dunklen Bereich arbeiten, können Sie zusätzlich die Arbeitsleuchte betätigen. Drücken Sie hierzu die Taste **Arbeitsleuchte** (Abb. 3, Nr. 14). Betätigen Sie die Taste erneut um die Arbeitsleuchte wieder auszuschalten.

Ziehen Sie nun den Adapter wieder aus dem befüllten Produkt.

4.6 Abschalten des Akku-Minikompressors

Der Akku-Minikompressor schaltet sich nach ca. 5 Minuten automatisch ab.

Um den Kompressor direkt auszuschalten, halten Sie die **Ein-/Aus-Taste** (Abb. 3, Nr. 16) für ca. 3 Sek. gedrückt.

Wichtige Information!

Bei der Lagerung darf das Gerät nicht übermäßiger Hitze oder Kälte ausgesetzt werden. Schützen Sie das Gerät vor direkter Sonneneinstrahlung oder anderen Wärmequellen. Vermeiden Sie den Kontakt des Artikels mit Wasser oder Feuchtigkeit. Es besteht Explosionsgefahr.

5. Reinigung und Instandhaltung

5.1 Sicherheitsmaßnahmen

- ▶ Ziehen Sie unbedingt den Netzstecker des Akku-Ladegerätes aus der Steckdose, bevor Sie das Gerät reinigen.
- ▶ Beginnen Sie mit den Instandhaltungs- und Reinigungsarbeiten erst, wenn das Gerät vollständig abgekühlt ist.
- ▶ Reinigung und Wartung durch den Benutzer darf nicht durch Kinder ohne Beaufsichtigung durchgeführt werden.

5.2 Reinigung

- ▶ Reinigen Sie die Geräte nur mit einem trockenen, weichen Tuch. Verwenden

Sie auf keinen Fall scharfe und/oder kratzende Reinigungsmittel.

5.3 Instandhaltung

- Lagern Sie die Geräte bei nicht Verwendung immer an einem sauberen und trockenen Ort ohne direkte Sonneneinstrahlung.
- Warten Sie keine beschädigten Geräte oder Akkus. Akkus müssen durch den **ROWI Service-Center** gewartet oder ggf. ersetzt werden.

Beachten Sie, dass bei Reparatur- und Wartungsarbeiten nur Originalteile verwendet werden dürfen. Wenden Sie sich ggf. an das **ROWI Service-Center** (siehe Kapitel 6).

5.4 Fehlersuche und Reparatur

Beachten Sie, dass bei sämtlichen Reparatur- und Wartungsarbeiten ausschließlich Originalteile verwendet werden dürfen. Wenden Sie sich ggf. an das **ROWI Service-Center** (siehe Kapitel 6).

STÖRUNG: Es wird zu langsam aufgepumpt.	
Mögliche Ursache	**Abhilfe**
Akku-Ladestand zu niedrig.	Laden Sie das Gerät auf.
Der Druckluftschlauch ist defekt.	Der Druckluftschlauch muss ausgetauscht werden. Wenden Sie sich hierzu an das ROWI Service-Center.
Druckluftschlauch und Produkt sind nicht richtig miteinander verbunden.	Überprüfen Sie die Verbindung zwischen dem Ventil und dem Druckluftschlauch und achten Sie darauf, dass beide korrekt miteinander verbunden sind.
Das aufzupumpende Produkt ist undicht.	Prüfen Sie, ob das Produkt, welches aufgepumpt werden soll dicht ist und beseitigen Sie ggf. das Leck.

STÖRUNG: Der Akku-Minikompressor pumpt nach dem Einschalten nicht auf.	
Mögliche Ursache	**Abhilfe**
Akku-Ladestand zu niedrig.	Laden Sie das Gerät auf.
Der aktuelle Druck des Produktes überschreitet den voreingestellten Druck.	Lassen Sie ggf. Luft vom Produkt ab.

STÖRUNG: Das Aufpumpen funktioniert normal, es wird aber kein Druck angezeigt.	
Mögliche Ursache	**Abhilfe**
Aufblasbare Niederdruckprodukte sind außerhalb der Anzeige.	

STÖRUNG: Der Akku-Minikompressor schaltet sich ab, nachdem der Druckluftschlauch installiert wurde.	
Mögliche Ursache	**Abhilfe**
Automatisches Abschalten.	Halten Sie den Ein-/Ausschalter 3 Sekunden gedrückt, um das Gerät wieder einzuschalten.

STÖRUNG: Der Reifendruck sinkt.
Abhilfe
Wenn Sie den Reifen auf 36 psi aufpumpen und anhalten, tritt ein Abfall von 1 bis 2 psi und eine Druckdifferenz zwischen dem Luftauslass und dem Lufteinlass auf.

STÖRUNG: Der Luftdruck geht nicht auf Null zurück.
Abhilfe
Schalten Sie das Gerät aus und starten Sie es erneut.

Tab. 4: Fehlerdiagnose

5.5 Reinigung und Instandhaltung durch qualifizierte Personen

Wartungsarbeiten, die nicht in Kapitel 5.2 - 5.3 aufgeführt sind, dürfen nur durch das **ROWI Service-Center** (siehe Kapitel 8) durchgeführt werden. Bei Wartungsarbeiten innerhalb der ersten 24 Monate, die von nicht durch **ROWI** autorisierten Personen und Unternehmen durchgeführt wurden, verfallen sämtliche Gewährleistungsansprüche.

6. Gewährleistung

6.1 Umfang

ROWI räumt dem Eigentümer dieses Produktes eine Gewährleistung von 24 Monaten ab Kaufdatum ein. In diesem Zeitraum werden an dem Gerät festgestellte Material- oder Produktionsfehler vom **ROWI Service-Center** kostenlos behoben.

Ausgeschlossen von der Gewährleistung sind Fehler, die nicht auf Material- oder Produktionsfehlern beruhen, z. B.

- Transportschäden jeglicher Art
- Fehler infolge unsachgemäßer Installation/Inbetriebnahme
- Fehler infolge eines nicht bestimmungsgemäßen Gebrauchs
- Fehler infolge vorschriftswidriger Behandlung
- Fehler infolge unsachgemäß ausgeführter Reparaturen oder Reparaturversuchen durch nicht von **ROWI** autorisierte Personen und/oder Unternehmen
- Normaler betriebsbedingter Verschleiß
- Reinigung von Komponenten
- Anpassung an national unterschiedliche, technische oder sicherheitsrelevante Anforderungen wenn das Produkt nicht in dem Land eingesetzt wird, für das es technisch konzipiert und hergestellt worden ist.

Ferner übernehmen wir keine Gewährleistung für Geräte, deren Serien-Nummer verfälscht, verändert oder entfernt wurde. Ein Gewährleistungsanspruch erlischt auch, wenn in das Gerät Teile eingebaut werden, die nicht von der **ROWI Schweißgeräte und Elektrowerkzeuge Vertrieb GmbH** zugelassen sind.

Ansprüche, die über die kostenlose Fehlerbeseitigung hinausgehen, wie z. B. Schadensersatz-Ansprüche sind nicht Bestandteil des Gewährleistungsumfanges.

6.2 Abwicklung

Sollten beim Betrieb Ihres **ROWI**-Produktes Probleme auftreten, gehen Sie bitte wie folgt vor:

1. Bedienungsanleitung lesen

Die meisten Funktionsstörungen werden durch eine fehlerhafte Bedienung verursacht. Lesen Sie deshalb beim Auftreten einer Funktionsstö-

rung zunächst in der Bedienungsanleitung nach.

2. Service-Formular
Zur Vereinfachung der Serviceabwicklung füllen Sie das dem Produkt beiliegende Service-Formular bitte in Druckbuchstaben vollständig aus, bevor Sie mit dem **ROWI** Service-Center Kontakt aufnehmen. So haben Sie alle benötigten Informationen griffbereit.

3. Telefonische Kontaktaufnahme
Rufen Sie beim **ROWI Service-Center** an. Das **ROWI** Service-Team erreichen Sie unter:

07253 93520-840
(Mo. – Fr.: 8.00 – 18.00 Uhr)

Die meisten Probleme können bereits im Rahmen der kompetenten, technischen Beratung unseres Service-Teams behoben werden. Sollte dies jedoch nicht möglich sein, erfahren Sie hier das weitere Vorgehen.

4. Ist eine Überprüfung bzw. Reparatur durch das ROWI Service-Center erforderlich, gehen Sie wie folgt vor:

- **Gerät verpacken**: Verpacken Sie das Gerät in der Originalverpackung. Sorgen Sie dafür, dass es hinreichend ausgepolstert und vor Stößen geschützt ist. Transportschäden sind nicht Bestandteil des Gewährleistungsumfangs.
- **Kaufbeleg hinzufügen**: Legen Sie unbedingt den Kaufbeleg bei. Nur bei Vorliegen des Kaufbeleges kann die Service-Leistung ggf. im Rahmen der Gewährleistung abgewickelt werden.
- **Service-Formular beilegen**: Legen Sie das ausgefüllte Service-Formular der Transportverpackung bei.
- **Gerät einsenden**: Erst nach Rücksprache mit dem **ROWI Service-Center** senden Sie das Gerät frei Haus (bis 30 kg) an folgende Adresse:

ROWI Schweißgeräte und Elektrowerkzeuge Vertrieb GmbH
Service-Center
Augartenstraße 3
76698 Ubstadt-Weiher

7. Entsorgung

Die Verpackung besteht aus umweltfreundlichen Materialien, die sie über die örtlichen Recyclingstellen entsorgen können.

Entsorgen Sie das Produkt nicht im Hausmüll, sondern über kommunale Sammelstellen zur stofflichen Verwertung! Möglichkeiten zur Entsorgung des ausgedienten Gerätes erfahren Sie bei Ihrer Gemeinde- oder Stadtverwaltung.

20
PAP

Beachten Sie die Kennzeichnung der Verpackungsmaterialien bei der Abfalltrennung, diese sind gekennzeichnet mit Abkürzungen (a) und Nummern (b) mit folgender Bedeutung: 1-7: Kunststoffe/ 20-22: Papier und Pappe/ 80-98: Verbundstoffe.

Li-Ion

Sie als Endverbraucher sind gesetzlich (Batterieverordnung) zur Rückgabe aller gebrauchten Batterien verpflichtet; eine Entsorgung über den Hausmüll ist untersagt. Batterien sind mit dem nebenstehenden Symbol gekennzeichnet, das auf das Verbot der Entsorgung über den Hausmüll hinweist. Ihre verbrauchten Batterien können Sie unentgeltlich bei den Sammelstellen Ihrer Gemeinde, oder überall dort abgeben, wo Batterien verkauft werden.

Sie erfüllen damit die gesetzlichen Verpflichtungen und leisten Ihren Beitrag

zum Umweltschutz.

8. Garantieerklärung

Unbeschadet der gesetzlichen Gewährleistungsansprüche gewährt der Hersteller eine Garantie gemäß den Gesetzen Ihres Landes, mindestens jedoch 1 Jahr (in Deutschland 2 Jahre). Garantiebeginn ist das Verkaufsdatum des Gerätes an den Endverbraucher.

Die Garantie erstreckt sich ausschließlich auf Mängel, die auf Material- oder Herstellungsfehler zurückzuführen sind.

Garantiereparaturen dürfen ausschließlich von einem autorisierten Kundendienst durchgeführt werden. Um Ihren Garantieanspruch geltend zu machen ist der Original-Verkaufsbeleg (mit Verkaufsdatum) beizufügen.

Von der Garantie ausgeschlossen sind:

- ▶ Normaler Verschleiß
- ▶ Unsachgemäße Anwendungen, wie z.B. Überlastung des Gerätes, nicht zugelassene Zubehörteile
- ▶ Beschädigung durch Fremdeinwirkungen, Gewaltanwendung oder durch Fremdkörper
- ▶ Schäden die durch Nichtbeachtung der Gebrauchsanleitung entstehen, z.B. Anschluss an eine falsche Netzspannung oder Nichtbeachtung der Montageanleitung
- ▶ Komplett oder teilweise demontierte Geräte

9. Konformitätserklärung CE

Wir, ROWI Schweißgeräte und Elektrowerkzeuge Vertrieb GmbH, Bevollmächtigter: Herr Klaus Wieser, Augartenstr. 3, 76698 Ubstadt-Weiher, Deutschland, erklären hiermit, dass dieses Produkt mit den folgenden Harmonisierungsvorschriften übereinstimmt:

Maschinenrichtlinie
(2006/42/EG)

Niederspannungsrichtlinie
(2014/35/EU)

Elektromagnetische Verträglichkeit
(2014/30/EU)

RoHs* (2011/65/EU und 2015/863/EU)

Angewandte harmonisierte Normen:
EN 60745-1:2009/A11:2010
EN ISO 12100:2010
EN 1012-1:2010
EN 60335-1:2012/A2:2019
EN 60335-2-29:2004/A11:2018
EN 62233:2008
EN 55014-1:2017
EN 55014-2:2015
EN IEC 61000-3-2:2019
EN 61000-3-3:2013/A1:2019
EN 61000-6-1:2007
EN 61000-6-3:2007+A1:2011

Gerätebezeichnung:
Akku-Minikompressor **DKA 12/1**
und Ladegerät

Artikelnummer:
1 02 02 0034

Ubstadt-Weiher, 04.01.2021

Klaus Wieser – Geschäftsführer

*Die alleinige Verantwortung für die Ausstellung dieser Konformitätserklärung trägt der Hersteller. Der oben beschriebene Gegenstand der Erklärung erfüllt die Vorschriften der Richtlinie 2011/65/EU des Europäischen Parlaments und des Rates vom 8. Juni 2011 zur Beschränkung der Verwendung bestimmter gefährlicher Stoffe in Elektro- und Elektronikgeräten.

10. Ersatz- und Ausstattungsteile

Bitte beachten Sie, dass einige Ersatzteile bei **ROWI** nicht erhältlich bzw. nicht einzeln austauschbar sind. Geben Sie bei Ihrer Bestellung stets neben der Ersatzteilnummer auch die Gerätebezeichnung durch. Weitere Informationen hierzu erhalten Sie beim **ROWI** Service-Center.

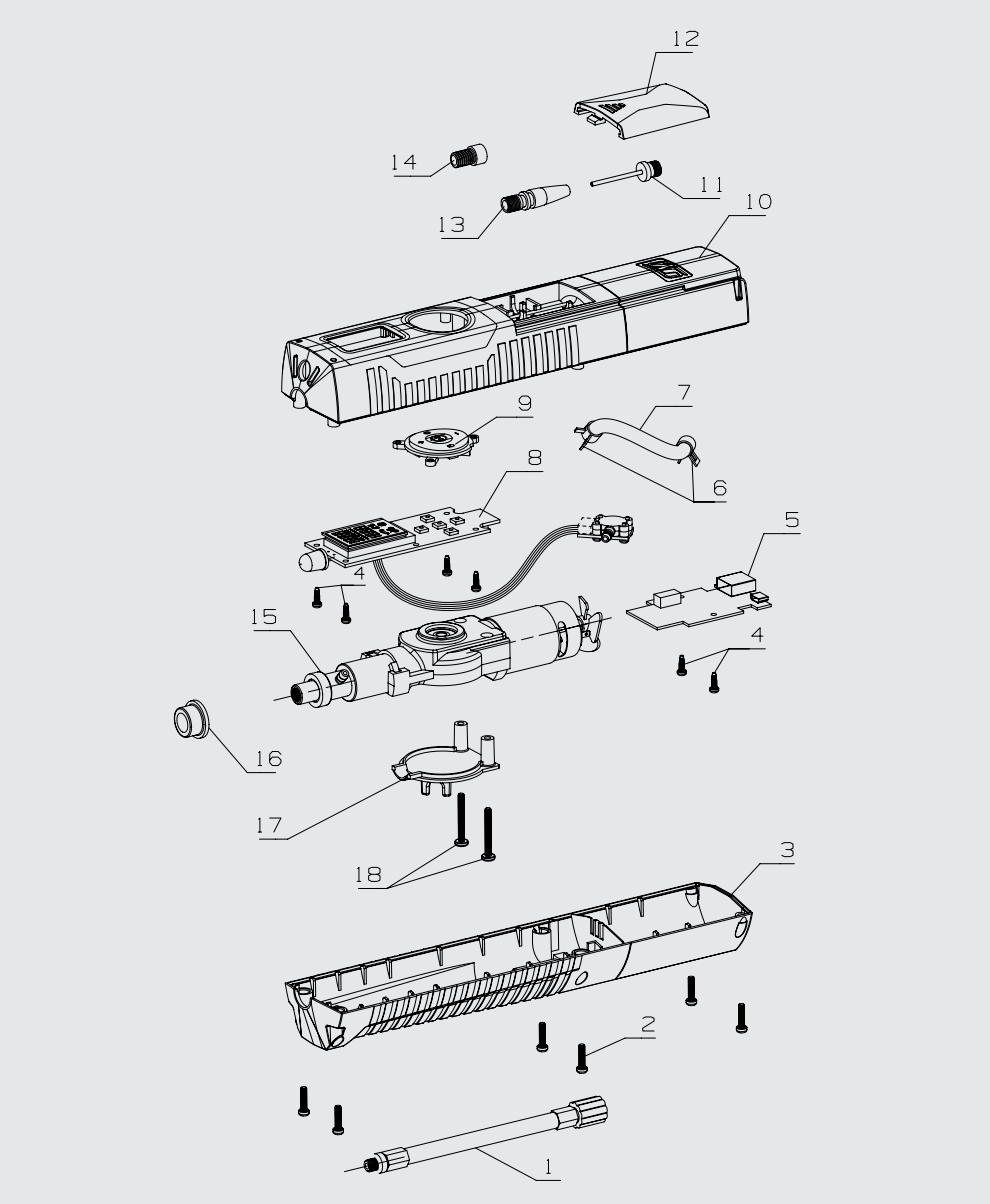

Abb. 5: Explosionszeichnung

Pos.	Bezeichnung	Artikelnummer
1	Druckluftschlauch	4 02 04 0638
2	Schrauben	4 02 04 0639
3	Untere Abdeckung	4 02 04 0640
4	Schrauben	4 02 04 0641
5	USB-Ladeanschluss-Steuerplatine	4 02 04 0642
6	Schlauchschelle mit fester Spannung	4 02 04 0643
7	Verbindungsschlauch	4 02 04 0644
8	LCD-Display	4 02 04 0645
9	Bedienfeld	4 02 04 0646
10	Obere Abdeckung	4 02 04 0647
11	Ballnadel	4 02 04 0648
12	Abdeckung Aufbewahrungsfach	4 02 04 0649
13	Universaladapter	4 02 04 0650
14	Ventiladapter	4 02 04 0651
15	Luftpumpenmechanismus	4 02 04 0652
16	Hitzebeständige Abdeckung	4 02 04 0653
17	Deckplatte	4 02 04 0654
18	Schrauben	4 02 04 0655

Tab. 5: Ersatzteilliste

ROWI
Schweißgeräte und
Elektrowerkzeuge Vertrieb GmbH

Augartenstraße 3
76698 Ubstadt-Weiher
GERMANY
Telefon +49 7253 93520-0
Fax +49 7253 93520-960
E-Mail info@rowi.de

www.rowi.de

Originalbetriebsanleitung 0121_102020034_1021_1.2