ROWI

[Ölradiatoren Premium]

HOR 1500/7/3 D
HOR 2000/9/3 D
HOR 2500/11/3 D

DE Originalbetriebsanleitung

Art.-Nr.: 1 03 03 0098, 1 03 03 0099,
1 03 03 0100; Stand: Mai 2013

TÜVRheinland ZERTIFIZIERT
www.tuv.com
ID 1000000000

GS geprüfte Sicherheit

CE

Sehr geehrte Kundin, sehr geehrter Kunde,

wir freuen uns, dass Sie sich für ein Qualitätsprodukt aus dem Hause ROWI entschieden haben und danken Ihnen für das uns und unseren Produkten entgegengebrachte Vertrauen. Auf den folgenden Seiten erhalten Sie wichtige Hinweise, die Ihnen eine optimale und sichere Nutzung Ihres Ölradiators erlauben. Lesen Sie deshalb diese Bedienungsanleitung genau durch, bevor Sie das Heizgerät zum ersten Mal in Betrieb nehmen. Für späteres Nachschlagen halten Sie die Bedienungsanleitung bei jedem Einsatz griffbereit. Bewahren Sie sämtliche mitgelieferten Dokumente sorgfältig auf.

DE

Viel Freude mit Ihrem neuen Ölradiator Premium wünscht Ihnen

Ihre ROWI GmbH

Symbolerklärung

Achtung Gefahr!
Die mit diesem Symbol gekennzeichneten Sicherheitsvorschriften sind unbedingt zu beachten. Die Missachtung kann schwerwiegende und weit reichende gesundheitliche Schäden sowie immense Sachschäden verursachen.

Wichtiger Hinweis!
Dieses Symbol kennzeichnet wichtige Hinweise, die für einen einwandfreien Betrieb dieses Gerätes unbedingt zu beachten sind. Nur so können etwaige Funktionsstörungen vermieden werden.

Wichtige Information!
Hier finden Sie erklärende Informationen und Tipps, die Sie bei der optimalen Nutzung dieses Gerätes unterstützen.

Um eine Überhitzung des Heizgerätes zu vermeiden, darf das Heizgerät nicht abgedeckt werden.

Diese Bedienungsanleitung wurde mit größtmöglicher Sorgfalt zusammengestellt. Dennoch behalten wir uns vor, diese Anleitung jederzeit zu optimieren und technisch anzupassen. Abbildungen können vom Original abweichen.

Inhaltsverzeichnis

Konformitätserklärung		**4**
1.	**Produktbeschreibung**	**5**
1.1	Allgemeines	5
1.2	Typenschild	5
1.3	Anwendungsbereich und bestimmungsgemäße Verwendung	5
1.4	Produktsicherheit	5
1.5	Technische Daten	6
1.6	Untersagte Anwendungsbereiche	7
1.7	Sicherheitsinformationen	7
1.7.1	Allgemeine Sicherheitshinweise	7
1.7.2	Spezifische Sicherheitshinweise	9
2.	**Vorbereitung des Produktes für den Betrieb**	**9**
2.1	Auspacken des Lieferumfanges	9
2.2	Aufbewahren der Originalverpackung	10
2.3	Aufstellen des Gerätes	10
3.	**Betriebsanleitung**	**10**
3.1	Geräteübersicht	10
3.2	Inbetriebnahme und Bedienung	11
3.3	Einstellung der Temperatur	12
3.4	Ein- und Abschaltzeit planen	13
3.5	Frostschutzfunktion einschalten	13
3.6	Abschalten des Gerätes	14
3.7	Lagerung	14
3.8	Wiederverpacken für private Transportzwecke	14
4.	**Reinigung und Instandhaltung**	**14**
4.1	Sicherheitsmaßnahmen	14
4.2	Reinigen des Gerätes	14
4.3	Instandhaltung	14
4.4	Fehlersuche und Reparatur	15
4.5	Reinigung und Instandhaltung durch qualifizierte Personen	16
5.	**Gewährleistung**	**16**
5.1	Umfang	16
5.2	Abwicklung	17
6.	**Ersatz- und Ausstattungsteile**	**18**
7.	**Schaltplan**	**20**
8.	**Entsorgung**	**21**
9.	**Garantieerklärung**	**19**

DE

DE

Konformitätserklärung

Hiermit erklären wir,	ROWI Schweißgeräte und Elektrowerkzeuge Vertrieb GmbH Augartenstraße 3, 76698 Ubstadt-Weiher

dass das nachfolgend bezeichnete Gerät aufgrund seiner Konzipierung und Bauart, sowie in der von uns in Verkehr gebrachten Ausführung den einschlägigen, grundlegenden Sicherheits- und Gesundheitsanforderungen der EG-Richtlinien entspricht.

Bezeichnung des Gerätes:	Ölradiatoren HOR 1500/7/3 D Premium, Art.-Nr. 1 03 03 098 HOR 2000/9/3 D Premium, Art.-Nr. 1 03 03 0099 HOR 2500/11/3 D Premium, Art.-Nr. 1 03 03 0100
Einschlägige EG-Richtlinien:	EG-Niederspannungsrichtlinie (2006/95/EG) EG-Richtlinie Elektromagnetische Verträglichkeit (2004/108/EG) ROHS-Richtlinie 2011/65/EG
Angewandte harmonisierte Normen:	EN 55014-1:2006+A1 EN 55014-2:1997+A1+A2 EN 61000-3-2:2006+A1+A2 EN 61000-3-3:2008 EN 60335-1:2002+A1+A11+A12+A2+A13+A14+A15 EN 60335-2-30:2009 EN 62233:2008
Dokumentationsverantwortlicher	Klaus Wieser
Ort:	Ubstadt-Weiher
Datum/Herstellerunterschrift:	16.03.2013
Angaben zum Unterzeichner:	Klaus Wieser Geschäftsführer

1. Produktbeschreibung

1.1 Allgemeines

Ölradiatoren sind Elektro-Heizgeräte, deren Wärmemedium Öl sich sehr schnell erhitzt und diese Wärme lange speichert, daher können sie als vollwertige Übergangsheizung oder als mobile Alternative zur Zentralheizung eingesetzt werden und bieten zahlreiche Anwendungsmöglichkeiten. Die komfortable Bedienung über Display sowie die Timer- und Frostschutzfunktion garantieren einen komfortablen Betrieb. Mit Hilfe des Thermostatreglers legen Sie ganz einfach Ihre Wohlfühltemperatur fest und das Gerät sorgt schnell und zuverlässig für eine angenehme Raumerwärmung. Kippschutz, Überhitzungsschutz und Sicherheitsthermostat bieten höchste Sicherheit während des Betriebes.

DE

1.2 Typenschild

Das Typenschild des Ölradiators mit allen relevanten technischen Daten ist auf der Front des Gerätes angebracht.

1.3 Anwendungsbereich und bestimmungsgemäße Verwendung

Dieser Ölradiator ist nach dem Stand der Technik und den anerkannten sicherheitstechnischen Regeln gebaut. Dennoch können bei unsachgemäßer oder nicht bestimmungsgemäßer Verwendung Gefahren für Leib und Leben des Benutzers oder Dritter bzw. Schäden am Gerät selbst und/oder an anderen Sachwerten entstehen.

Die von unten in den Heizkörper einströmende kühle Raumluft wird im Inneren des Konvektors mit Hilfe von Heizdrähten erwärmt und strömt an der Oberseite des Gerätes geräuschlos in den Raum. Verwenden Sie diese Geräte niemals im Außenbereich oder in feuchter Umgebung. Betreiben Sie die Ölradiatoren nur in aufrechter Position. Dieses Gerät ist ausschließlich für den Hausgebrauch konzipiert. Verwenden Sie dieses Gerät nicht für gewerbliche Zwecke.

Eine andere oder darüber hinausgehende Benutzung gilt als nicht bestimmungsgemäß. Das Risiko trägt der Anwender. Zur bestimmungsgemäßen Verwendung zählt auch das Beachten der Bedienungs- und Installationshinweise sowie die Einhaltung der Wartungsbedingungen.

1.4 Produktsicherheit

Um bereits im Vorfeld mögliche Gefahren auszuschließen, wurden vom Hersteller serienmäßig die folgenden Sicherheitseinrichtungen installiert:

Überhitzungsschutz
Wird die maximal zulässige Gerätetemperatur überschritten , schaltet das Gerät automatisch ab und kann erst wieder in Betrieb genommen werden, wenn das Gerät abgekühlt ist.

Kippschutz
Wird das Gerät während des Betriebes versehentlich umgestoßen, schaltet der Radiator automatisch aus. Das Gerät funktioniert ausschließlich in aufrechter Position.

DE

Thermosicherung
Als zusätzliche Sicherheitsvorkehrung ist eine Thermosicherung vorgesehen. Wenn diese auslöst und den Stromkreis öffnet, ist die Ursache dafür eine unnormale Überhitzung im Gerät. In diesem Fall muss das Gerät durch einen Fachbetrieb instandgesetzt werden, um den weiteren sicheren Heizbetrieb sicher zu stellen. Zum Austausch defekter Teile und zum Einbau einer neuen Sicherung wenden Sie sich an das ROWI Service-Team.

1.5 Technische Daten

Netzanschluss	220 - 240 V~50/60 Hz
Heizstufen	
HOR 1500/7/3 D Premium	3 (600/900/1500 W)
HOR 2000/9/3 D Premium	3 (800/1200/2000 W)
HOR 2500/11/3 D Premium	3 (1000/1500/2500 W)
Heizrippen	
HOR 1500/7/3 D Premium	7
HOR 2000/9/3 D Premium	9
HOR 2500/11/3 D Premium	11
Schutzart	IP20
Schutzklasse	I
Aufbaumaß (L x B x H)	
HOR 1500/7/3 D Premium	ca. 34,0 x 23,5 x 63,5 cm
HOR 2000/9/3 D Premium	ca. 40,0 x 23,5 x 63,5 cm
HOR 2500/11/3 D Premium	ca. 56,0 x 23,5 x 63,5 cm
Produktgewicht	
HOR 1500/7/3 D Premium	ca. 8,6 kg
HOR 2000/9/3 D Premium	ca. 10,7 kg
HOR 2500/11/3 D Premium	ca. 12,8 kg

Tab. 1: Technische Daten

1.6 Untersagte Anwendungsbereiche

- ▶ Dieses Gerät darf weder während des Betriebes noch bei der Lagerung mit Wasser bzw. Feuchtigkeit in Berührung kommen.
- ▶ Dieses Gerät ist ausschließlich für den Hausgebrauch konzipiert. Verwenden Sie dieses Gerät nicht für gewerbliche Zwecke und im Freien.
- ▶ Das Gerät darf zur Wandmontage nicht verwendet werden.

DE

1.7 Sicherheitsinformationen

Allgemeines

Eine unsachgemäße Benutzung dieses Gerätes kann schwerwiegende und weit reichende gesundheitliche sowie immense Sachschäden verursachen. Lesen Sie deshalb die folgenden Hinweise sorgfältig durch. Machen Sie sich mit dem Gerät gut vertraut, bevor Sie es in Betrieb nehmen. Nur so kann ein sicherer und einwandfreier Betrieb gewährleistet werden.

1.7.1 Allgemeine Sicherheitshinweise

Allgemeine Sicherheits- und Unfallverhütungsvorschriften beachten. Zusätzlich zu den Hinweisen in dieser Bedienungsanleitung müssen die allgemeinen Sicherheits- und Unfallverhütungsvorschriften des Gesetzgebers berücksichtigt werden.

Bedienungsanleitung an Dritte weiterreichen. Tragen Sie dafür Sorge, dass Dritte dieses Produkt nur nach Erhalt der erforderlichen Anweisungen benutzen.

Kinder fern halten und gegen Fremdbenutzung sichern. Lassen Sie das betriebsbereite oder betriebene Gerät niemals unbeaufsichtigt. Lassen Sie keinesfalls Kinder in dessen Nähe. Kindern ist der Gebrauch dieses Gerätes untersagt. Sichern Sie das Gerät gegen Fremdbenutzung. Dieses Gerät ist nicht dafür bestimmt, durch Personen (einschließlich Kindern) mit eingeschränkten physischen, sensorischen oder geistigen Fähigkeiten oder mangels Erfahrung und / oder mangels Wissen benutzt zu werden, es sei denn, sie werden durch eine für Ihre Sicherheit zuständige Person beaufsichtigt oder erhielten von ihr Anweisungen, wie das Gerät zu benutzen ist.

Seien Sie stets aufmerksam und achten Sie immer darauf, was Sie tun. Führen Sie keine Arbeiten an diesem Produkt durch, wenn Sie unaufmerksam sind bzw. unter Einfluss von Drogen, Alkohol oder Medikamenten stehen. Bereits ein Moment der Unachtsamkeit beim Gebrauch dieses Gerätes kann zu ernsthaften Unfällen und Verletzungen führen.

Für sicheren Stand sorgen. Achten Sie bei der Aufstellung des Gerätes auf eine feste und sichere Standfläche.

Kontakt mit heißen Teilen vermeiden. Berühren Sie keine heißen Teile am Gerät. Beachten Sie, dass verschiedene Komponenten Wärme speichern können und so auch nach Gebrauch des Gerätes noch zu Verbrennungen führen können.

DE

Auf Beschädigung achten. Kontrollieren Sie das Gerät vor Inbetriebnahme auf etwaige Beschädigungen. Sollte das Gerät Mängel aufweisen, darf es auf keinen Fall in Betrieb genommen werden.

Keine spitzen Gegenstände verwenden. Führen Sie niemals spitze und/oder metallische Gegenstände in das Innere des Gerätes ein.

Nicht zweckentfremden. Verwenden Sie das Gerät nur für die, in dieser Bedienungsanleitung vorgesehenen Zwecke.

Regelmäßig prüfen. Der Gebrauch dieses Gerätes kann bei bestimmten Teilen zu Verschleiß führen. Kontrollieren Sie deshalb das Gerät regelmäßig auf etwaige Beschädigungen und Mängel.

Netzkabel prüfen. Verwenden Sie das Gerät nicht, wenn das Netzkabel Beschädigungen aufweist. Wenden Sie sich bei einer Beschädigung des Netzkabels unbedingt an das ROWI Service-Center.

Netzkabel nicht zweckentfremden. Ziehen Sie das Gerät nicht am Kabel und benutzen Sie es nicht, um den Stecker aus der Steckdose zu ziehen. Schützen Sie das Kabel vor Hitze, Öl und scharfen Kanten.

Ausschließlich Originalzubehörteile verwenden. Benutzen Sie zu Ihrer eigenen Sicherheit nur Zubehör und Zusatzgeräte, die ausdrücklich in der Bedienungsanleitung angegeben oder vom Hersteller empfohlen werden.

Nicht im Ex-Bereich verwenden. Verwenden Sie das Gerät nicht in explosionsgefährdeter Umgebung, in der sich Substanzen, wie z.B. brennbare Flüssigkeiten, Gase und insbesondere Farb- und Staubnebel, befinden. Durch heiße Flächen am Gerät können sich diese Substanzen entzünden.

Netzstecker ziehen. Ziehen Sie bei Nichtgebrauch und vor jeglichen Wartungsarbeiten den Netzstecker aus der Steckdose.

Griffe Verwenden. Bewegen Sie das Gerät ausschließlich mit Hilfe der dafür vorgesehenen Griffmulden.

1.7.2 Spezifische Sicherheitshinweise

- ▶ Verwenden Sie dieses Gerät niemals in der unmittelbaren Nähe einer Badewanne, einer Dusche oder eines Schwimmbeckens.
- ▶ Achten Sie beim Aufstellen des Gerätes auf einen sicheren und stabilen Stand. Verwenden Sie das Gerät nur in aufrechter Position. Ist das Gerät umgefallen, Netzstecker ziehen, Gerät wieder aufrichten und abkühlen lassen, bevor Sie es erneut in Betrieb nehmen.
- ▶ Das Gerät wird sehr heiß. Berühren Sie niemals die Oberfläche, wenn das Gerät in Betrieb ist.
- ▶ Berühren Sie das Gerät niemals während Sie duschen oder baden.
- ▶ Tauchen Sie das Gerät niemals ins Wasser.
- ▶ Achten Sie darauf, dass das Gerät im Freien niemals in der Nähe von Wasser (Schwimmbecken, Teich, etc.) aufgestellt wird. Berühren Sie es nicht, wenn Sie feuchte oder nasse Hände haben.
- ▶ Das Gerät darf nicht in Umgebungen aufgestellt und betrieben werden, in denen sich Säuren, Dämpfe, explosive oder entflammbare Gase befinden.
- ▶ Beachten Sie bei der Aufstellung die vorgeschriebenen Sicherheitsabstände. Halten Sie zu allen Seiten sowie zu brennbaren Materialien (Möbel, Gardinen etc.) einen Sicherheitsabstand von mind. 50 cm ein. Stellen Sie das Gerät niemals auf einen langflorigen Teppich.
- ▶ Stellen Sie das Gerät so auf, dass der Netzstecker jederzeit frei zugänglich ist.
- ▶ Betreiben Sie das Gerät nur mit vollständig ausgerolltem Netzkabel. Wickeln Sie das Netzkabel niemals um das Gerät. Achten Sie darauf, dass das Netzkabel nicht in Berührung mit heißen Oberflächen gerät. Verlegen Sie das Kabel so, dass man nicht über das Kabel stolpern kann.
- ▶ Decken Sie das Gerät niemals ab, um eine Überhitzung zu vermeiden.
- ▶ Dieses Heizgerät nicht mit einem Programmschalter, einem Zeitschalter oder irgendeiner anderen Einrichtung verwenden, die das Heizgerät automatisch einschaltet, da Brandgefahr besteht, wenn das Heizgerät abgedeckt oder falsch aufgestellt wird.

DE

2. Vorbereitung des Produktes für den Betrieb

2.1 Auspacken des Lieferumfangs

Überprüfen Sie unverzüglich nach dem Öffnen der Verpackung, ob der Lieferumfang vollständig und in einwandfreiem Zustand ist. Setzen Sie sich umgehend mit Ihrem Verkäufer in Verbindung, wenn der Lieferumfang unvollständig ist oder Mängel aufweist. Nehmen Sie das Gerät nicht in Betrieb, wenn es defekt ist.

2.2 Aufbewahren der Originalverpackung

Bewahren Sie die Originalverpackung über die gesamte Lebensdauer des Produktes sorgfältig auf. Verwenden Sie die Verpackung zum Einlagern und Transportieren des Gerätes. Entsorgen Sie die Verpackung erst nach Ablauf der Produktlebensdauer. Hinweise für eine ordnungsgemäße Entsorgung finden Sie in Kapitel 8.

DE

2.3 Aufstellen des Gerätes

Vor dem Gebrauch des Heizkörpers müssen die Füße (im Karton seperat mitgeliefert) an das Gerät gebaut werden.

1. Drehen Sie hierzu den Heizkörper auf den Kopf (Abbildung 1).
2. Befestigen Sie die Metallbügel mit einer Seite an den Halteplatten und positionieren Sie diese zwischen erster und letzter Heizrippe (Abbildung 2 - 4).
3. Ziehen Sie nun die andere Seite mithilfe der Flügelmutter fest (Abbildung 5).
4. Stellen Sie den Heizkörper nun wieder auf seine Füße.

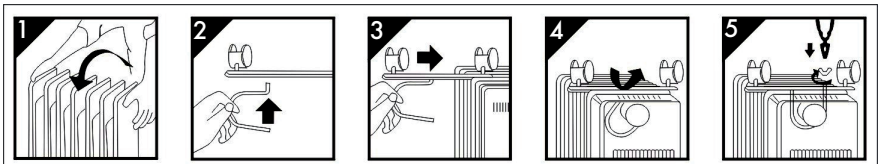

3. Betriebsanleitung

3.1 Geräteübersicht

Abb. 2a: Geräteübersicht

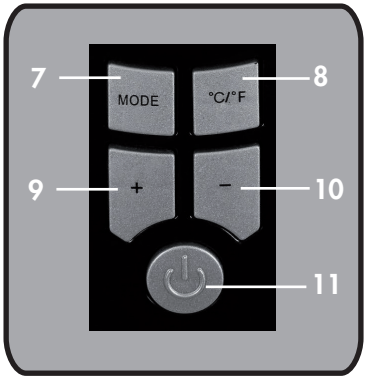

Abb. 2b: Displayübersicht

Nr.	Bezeichnung
1	ölgefüllte Heizrippen
2	Display
3	Funktionsschalter
4	Hauptschalter
5	Netzkabel + Kabelaufwicklung
6	Rollen

Tab. 2a: Gerätebeschriftung

DE

Nr.	Bezeichnung
7	Funktionstaste (MODE)
8	Auswahl Celsius / Fahrenheit (C/F)
9	Wert erhöhen (+)
10	Wert mindern (--)
11	Stand-By Taste

Tab. 2b: Displaybeschriftung

3.2 Inbetriebnahme und Bedienung

Nachdem Entfernen der Verpackung und der Montage kann das Gerät in Betrieb genommen werden. Die Premium-Serie ist mit einer digitalen Temperatureinheit ausgestattet, welche es Ihnen ermöglicht, eine exakte Wunschtemperatur einzustellen.
Gehen Sie dabei wie folgt beschrieben vor:

- ► Beachten Sie, dass die genaue Raumtemperatur im Display erst nach einer durchschnittlichen Betriebszeit von 20 Minuten anzeigt wird.
- ► Vor Erstbetriebnahme oder nach längeren Heizpausen, das Gerät für ca. 30 min senkrecht ruhen lassen, damit das Öl in den Heizrippen sich gleichmäßig verteilen kann.

1. Vergewissern Sie sich, dass der Hauptschalter (siehe Abb. 2a, Nr. 4) in ausgeschalteter Position steht und nicht leuchtet. Schließen Sie dann das Gerät an eine geerdete, durch einen FI-Schutzschalter abgesicherte Steckdose an.
2. Schalten Sie nun das Gerät durch betätigen des Hauptschalters (siehe Abb. 2a, Nr. 4) an. Die rote Kontrolllampe leuchtet auf.
3. Betätigen Sie die Stand-By-Taste (siehe Abb. 2b, Nr. 11), das Display leuchtet auf.und das Gerät startet automatisch auf höchster Stufe ( ). In dieser Einstellung läuft das Gerät kontinuierlich weiter bis Sie es manuell ausschalten oder die Raumtemperatur 30°C erreicht. Bei einem weiteren Betätigen der Stand-By-Taste schaltet das Gerät

jeweils in die nächst niedrigere Stufe zurück. Die Heistufen sind wie folgt eingeteilt (siehe Tab. 3):

		HOR 1500/7/3 D Premium	HOR 2000/9/3 D Premium	HOR 2500/11/3 D Premium
ʃ	Kleinste Stufe	600 W	800 W	1000 W
ʃʃ	Mittlere Stufe	900 W	1200 W	1500 W
ʃʃʃ	Höchste Stufe	1500 W	2000 W	2500 W

Tab. 3: Schaltstufen

DE

- ▶ Bei der ersten Inbetriebnahme oder nach einer längeren Heizpause kann es zu einer kurzzeitigen Geruchsbildung kommen.
- ▶ Über die Taste C/F (siehe Abb. 2b, Nr. 8) kann man zwischen Celsius und Fahrenheit wählen.

3.3 Einstellung der Temperatur

Die Ölradiatoren verfügen über eine individuelle Temperatureinstellung. Gehen Sie hierzu wie folgt vor (Gerät befindet sich in Stand-By):

1. Betätigen Sie die Stand-By-Taste (siehe Abb. 2b, Nr. 11). Das Gerät startet automatisch auf höchster Stufe (ʃʃʃ).
2. Betätigen Sie die MODE-Taste (siehe Abb. 2b, Nr. 7) bis im Display die Temperatur-Anzeige blinkt ( ).
3. Nutzen Sie die " + " und " – " Tasten (siehe Abb. 2b, 9 und 10) um Ihre Wunschtemperatur einzustellen. Hierbei steht Ihnen eine Auswahl zwischen 13°C bis 30°C zur Verfügung.
4. Die aktuelle Raumtemperatur wird im Display angezeigt und die Temperatur-Anzeige blinkt. Das Gerät schaltet nun automatisch an und aus, sobald die gewünschte Raumtemperatur erreicht bzw. unterschritten wurde.

3.4 Ein- und Abschaltzeit planen

Das Gerät verfügt über eine automatische Ein- und Ausschaltfunktion, mit welcher Sie individuell das Gerät in einem Zeitraum zwischen 1 Std und 24 Stunden ein- bzw. abschalten können. Gehen Sie hierbei wie folgt vor:

AUTO-OFF / Automatisches Abschalten

1. Betätigen Sie die MODE-Taste (siehe Abb. 2b, Nr. 7) bis im Display das TIMER-Symbol blinkt ( ) und AUTO-OFF erscheint.
2. Nutzen Sie die " + " und " – " Tasten (siehe Abb. 2b, 9 und 10) um Ihre Wunschzeit einzustellen. Hierbei steht Ihnen eine Auswahl zwischen 1 Stunde bis 24 Stunden zur Verfügung. Die Funktion ist eingeschaltet, sobald das TIMER-Symbol aufhört zu blinken.
3. Das Gerät schaltet nun automatisch, nach Ablauf der eingestellten Zeit, in den Stand-By Modus, ab.

DE

AUTO-ON / Automatisches Einschalten

1. Betätigen Sie die MODE-Taste (siehe Abb. 2b, Nr. 7) bis im Display das TIMER-Symbol blinkt ( ) und AUTO-ON erscheint.
2. Nutzen Sie die " + " und " – " Tasten (siehe Abb. 2b, 9 und 10) um Ihre Wunschzeit einzustellen. Hierbei steht Ihnen eine Auswahl zwischen 1 Stunde bis 24 Stunden zur Verfügung. Die Funktion ist eingeschaltet, sobald das TIMER-Symbol aufhört zu blinken.
3. Das Gerät schaltet sich nun automatisch, nach Ablauf der eingestellten Zeit, ein.

Beachten Sie bitte, dass Sie stets zuerst Ihre Wunschtemperatur (siehe Kapitel 3.3) einstellen sollten, bevor Sie die automatische Ein- bzw. Ausschaltzeit planen.

3.5 Frostwächterfunktion einschalten

Befindet sich das Gerät im Bereitschaftsmodus und die Temperatur sinkt unterhalb 5°C, dann schaltet sich das Gerät automatisch in die höchste Stufe ein. Im Display blinkt . Sobald die Raumtemperatur wieder höher wie 5°C, stellt das Gerät seine Heizfunktion wieder ein.

3.6 Abschalten des Gerätes

1. Das Gerät kann durch Betätigen der Stand-By Taste (siehe Abb. 2b, Nr. 11) ausgeschaltet werden, befindet sich jedoch in Bereitschaft (z.B. bei kurzen Heizpausen innerhalb eines Tages).
2. Zum endgültigen Abschalten (z.B. bei längeren Heizpausen oder zur Lagerung) das Gerät am Hauptschalter (siehe Abb. 2a, Nr. 4) auf Position 0 bringen und Netzstecker ziehen.

Warten Sie, bis das Gerät abgekühlt ist bevor Sie es abdecken oder wegstellen.

3.7 Lagerung

Schützen Sie das Gerät vor Staub, Schmutz und Insekten. Decken Sie das Gerät mit der mitgelieferten Folie ab, damit er vor Verunreinigungen und dadurch hervorgerufenen Beschädigungen und Funktionsstörungen geschützt ist.

3.8 Wiederverpacken für private Transportzwecke

DE

Zur Vermeidung von Transportschäden verpacken Sie das Gerät im Falle eines Transportes immer in der Originalverpackung oder in einer geeigneten Kartonage.

4. Reinigung und Instandhaltung

4.1 Sicherheitsmaßnahmen

- ► Ziehen Sie unbedingt den Netzstecker aus der Steckdose, bevor Sie das Gerät warten.
- ► Beginnen Sie mit den Instandhaltungs- und Reinigungsarbeiten erst, wenn ddas Gerät vollständig abgekühlt ist.

4.2 Reinigung

Zum Schutz vor Verunreinigungen sollte das Gerät nach jedem Gebrauch abgedeckt werden.

Decken Sie das Gerät erst ab, wenn es vollständig abgekühlt ist.

Sollte das Gerät dennoch schmutzig geworden sein, beachten Sie bei der Reinigung folgende Hinweise:

- ► Reinigen Sie das Gerät grundsätzlich nur in abgekühltem Zustand.
- ► Vor jeglichen Arbeiten am Gerät Netzstecker ziehen.
- ► Reinigen Sie das Gerät nur mit einem trockenen, weichen Tuch.Verwenden Sie auf keinen Fall scharfe und/oder kratzende Reinigungsmittel.

4.3 Instandhaltung

Beachten Sie, dass bei Reparatur- und Wartungsarbeiten nur Originalteile verwendet werden dürfen. Wenden Sie sich ggf. an das ROWI Service-Center (siehe Kapitel 5).

4.4 Fehlersuche und Reparatur

Störung	Mögliche Ursache(n)	Abhilfe
Das Gerät startet nicht.	Kein Strom oder zu niedrige Spannung.	Stellen Sie sicher, dass der Stecker in der Steckdose steckt. Überprüfen Sie die Netzspannung.
	Das Gerät ist nicht angeschaltet.	Betätigen Sie den Hauptschalter auf Position „I“und/oder betätigen Sie die Stand-By Taste.
	Die Raumtemperatur liegt oberhalb der eingestellten Temperatur.	Erhöhen Sie Ihre Wunschtemperatur.
Das Gerät schaltet während des Betriebes ab.	Der Überhitzungsschutz hat ausgelöst. Das Gerät hat die maximal zulässige Temperatur überschritten.	Schalten Sie das Gerät ab, indem Sie den Hauptschalter auf Position „0“ bringen und den Netzstecker aus der Steckdose ziehen. Lassen Sie das Gerät einige Minuten abkühlen. Beseitigen Sie die Ursache der Überhitzung bevor Sie das Gerät erneut starten.
	Die Raumtemperatur liegt oberhalb der eingestellten Temperatur.	Erhöhen Sie Ihre Wunschtemperatur.
	AUTO-ON bzw. AUTO-OFF hat ausgelöst.	Überprüfen Sie Ihre Einstellung für das automatische Ein- bzw. Ausschalten.
	Die Thermosicherung hat ausgelöst	Bitte wenden Sie sich an das ROWI Service-Center (siehe Kapitel 5)
	Der Kippschutzschalter hat ausgelöst	Vergewissern Sie sich, dass das Gerät in senkrechter Position steht und keiner extremen Neigung ausgesetzt ist

Tab. 4: Fehlerdiagnose

DE

4.5 Reinigung und Instandhaltung durch qualifizierte Personen

Wartungsarbeiten, die nicht in Kapitel 4.2 - 4.3 aufgeführt sind, dürfen nur durch das ROWI Service-Center (siehe Kapitel 5) durchgeführt werden. Bei Wartungsarbeiten innerhalb der ersten 24 Monate, die von nicht durch ROWI autorisierten Personen und Unternehmen durchgeführt wurden, verfallen sämtliche Gewährleistungsansprüche.

DE

5. Gewährleistung

5.1 Umfang

ROWI räumt dem Eigentümer dieses Produktes eine Gewährleistung von 24 Monaten ab Kaufdatum ein. In diesem Zeitraum werden an dem Gerät festgestellte Material- oder Produktionsfehler vom ROWI Service-Center kostenlos behoben.

Ausgeschlossen von der Gewährleistung sind Fehler, die nicht auf Material- oder Produktionsfehlern beruhen, z. B.

- Transportschäden jeglicher Art
- Fehler infolge unsachgemäßer Installation
- Fehler infolge eines nicht bestimmungsgemäßen Gebrauchs
- Fehler infolge vorschriftswidriger Behandlung
- Fehler infolge unsachgemäß ausgeführter Reparaturen oder Reparaturversuche durch nicht von ROWI autorisierte Personen und/oder Unternehmen
- Normaler betriebsbedingter Verschleiß
- Reinigung von Komponenten
- Anpassung an national unterschiedliche, technische oder sicherheitsrelevante Anforderungen, wenn das Produkt nicht in dem Land eingesetzt wird, für das es technisch konzipiert und hergestellt worden ist.

Ferner übernehmen wir keine Gewährleistung für Geräte, deren Serien-Nummer verfälscht, verändert oder entfernt wurde. Ein Gewährleistungsanspruch erlischt auch, wenn in das Gerät Teile eingebaut werden, die nicht von der ROWI GmbH zugelassen sind.
Ansprüche, die über die kostenlose Fehlerbeseitigung hinausgehen, wie z. B. Schadensersatz-Ansprüche sind nicht Bestandteil des Gewährleistungsumfanges.

5.2 Abwicklung

Sollten beim Betrieb Ihres ROWI-Produktes Probleme auftreten, gehen Sie bitte wie folgt vor:

1. **Bedienungsanleitung lesen**
   Die meisten Funktionsstörungen werden durch eine fehlerhafte Bedienung verursacht. Lesen Sie deshalb beim Auftreten einer Funktionsstörung zunächst in der Bedienungsanleitung nach. In Kapitel 4.2 finden Sie entsprechende Hinweise zur Beseitigung von Funktionsstörungen.
2. **Service-Formular**
   Zur Vereinfachung der Serviceabwicklung füllen Sie das dem Produkt beiliegende Service-Formular bitte vollständig aus, bevor Sie mit dem ROWI Service-Center Kontakt aufnehmen. So haben Sie alle benötigten Informationen griffbereit.
3. **Kontaktaufnahme**
   Rufen Sie beim ROWI Service-Center an. Das ROWI Service-Team erreichen Sie unter:

   07253 9460-40

   (Montag – Freitag: 7.^{30} – 18.^{00} Uhr)

   Die meisten Probleme können bereits im Rahmen der kompetenten, technischen Bera tung unseres Service-Teams behoben werden. Sollte dies jedoch nicht möglich sein, erfahren Sie hier das weitere Vorgehen.
4. **Ist eine Überprüfung bzw. Reparatur durch das ROWI Service-Center erforderlich, gehen Sie wie folgt vor:**

► **Gerät verpacken**
Verpacken Sie das Gerät in der Originalverpackung. Sorgen Sie dafür, dass es hinreichend ausgepolstert und vor Stößen geschützt ist. Transportschäden sind nicht Bestandteil des Gewährleistungsumfangs.

► **Kaufbeleg hinzufügen**
Legen Sie unbedingt den Kaufbeleg bei. Nur bei Vorliegen des Kaufbelegs kann die Service-Leistung ggf. im Rahmen der Gewährleistung abgewickelt werden.

► **Service-Formular anbringen**
Befestigen Sie das ausgefüllte Service-Formular gut sichtbar, außen auf der Transportverpackung.

► **Gerät einsenden**
Erst nach Rücksprache mit dem ROWI Service-Center senden Sie das Gerät an folgende Adresse:

ROWI Schweißgeräte und
Elektrowerkzeuge Vertrieb GmbH
Service-Center
Augartenstraße 3
76698 Ubstadt-Weiher

6. Ersatz- und Ausstattungsteile

Bitte beachten Sie, dass einige Ersatzteile nicht bei ROWI erhältlich bzw. nicht einzeln austauschbar sind. Weitere Informationen hierzu erhalten Sie beim ROWI Service-Center. Geben Sie stets bei Ihrer Ersatzteilbestellung die Ersatzteilnummer sowie die Artikelnummer Ihres Gerätes an.

DE

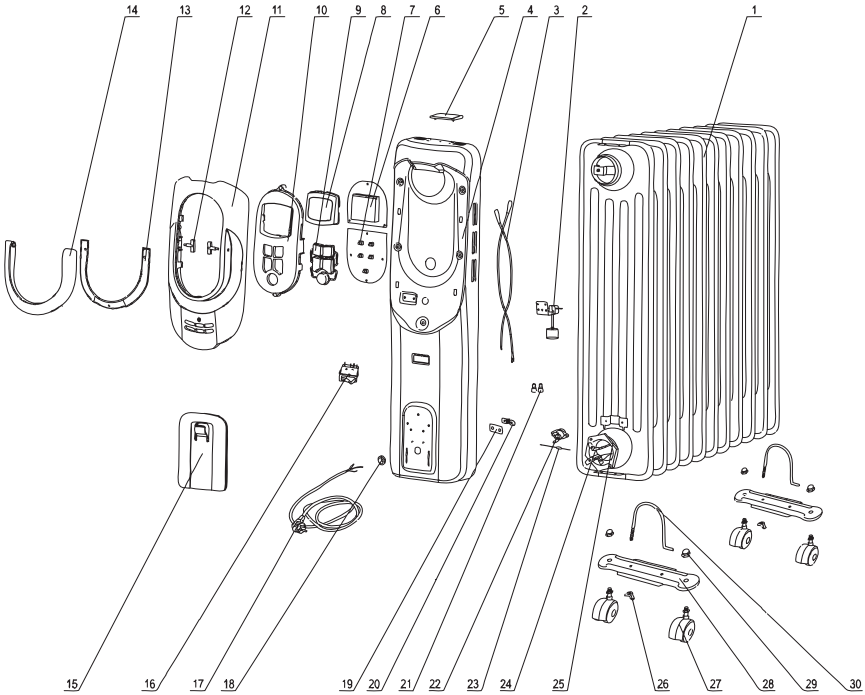

Abb. 3: Explosionszeichnung

Pos.	Bezeichnung	Artikel-Nummer
1	Rippenelement (modellabhängig)	4 03 03 1116
2	Kippschutzschalter	4 03 03 1117
3	Innere Kabel	4 03 03 1118
4	Frontabdeckung	4 03 03 1119
5	Zierabdeckung	4 03 03 1120
6	Display	4 03 03 1121
7	Bedienungsttafel	4 03 03 1122

8	Sichtfenster	4 03 03 1123
9	Tasten	4 03 03 1124
10	Bedienfeld	4 03 03 1125
11	Bedienfeld groß	4 03 03 1126
12	Tragegriffsicherung	4 03 03 1127
13	Tragegriffabdeckung	4 03 03 1128
14	Tragegriff	4 03 03 1129
15	Kabelaufbewahrung	4 03 03 1130
16	Hauptschalter	4 03 03 1131
17	Netzkabel	4 03 03 1132
18	Gummistopfen	4 03 03 1133
19	Scheibe (Kabelzugentlastung)	4 03 03 1134
20	Kabelklemme (Kabelzugentlastung)	4 03 03 1135
21	Verbindungsklemme	4 03 03 1136
22	Thermoüberlastschutz	4 03 03 1137
23	Thermosicherung	4 03 03 1138
24	Heizelement	4 03 03 1139
25	Luftabdichtung	4 03 03 1140
26	Flügelmutter	4 03 03 1141
27	Räder	4 03 03 1142
28	Auflageplatte	4 03 03 1143
29	Hutmutter	4 03 03 1144
30	Haltebügel	4 03 03 1145

Tab. 6: Ersatzteilliste

7. Schaltplan

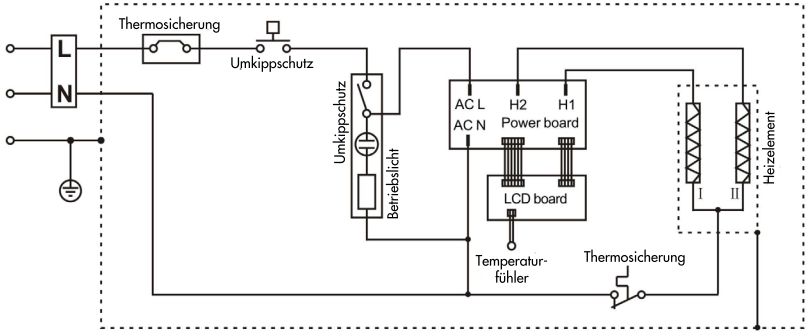

Abb. 4: Schaltplan

8. Entsorgung

Die Verpackung sowie sämtliche Verpackungsmaterialien bestehen aus umweltfreundlichen, zu 100 % recyclingfähigen Materialien.

Korrekte Entsorgung dieses Produkts

Innerhalb der EU weist dieses Symbol darauf hin, dass dieses Produkt nicht über den Hausmüll entsorgt werden darf. Altgeräte enthalten wertvolle recyclingfähige Materialien, die einer Wiederverwertung zugeführt werden sollten und um der Umwelt bzw. der menschlichen Gesundheit nicht durch unkontrollierte Müllbeseitigung zu schaden. Bitte entsorgen Sie Altgeräte deshalb über geeignete Sammelsysteme oder senden Sie das Gerät zur Entsorgung an die Stelle, bei der Sie es gekauft haben. Diese wird dann das Gerät der stofflichen Verwertung zuführen.

9. Garantieerklärung

Unbeschadet der gesetzlichen Gewährleistungsansprüche gewährt der Hersteller eine Garantie gemäß den Gesetzen Ihres Landes, mindestens jedoch 1 Jahr (in Deutschland 2 Jahre). Garantiebeginn ist das Verkaufsdatum des Gerätes an den Endverbraucher.
Die Garantie erstreckt sich ausschließlich auf Mängel, die auf Material- oder Herstellungsfehler zurückzuführen sind.
Garantiereparaturen dürfen ausschließlich von einem autorisierten Kundendienst durchgeführt werden. Um Ihren Garantieanspruch geltend zu machen ist der Original-Verkaufsbeleg (mit Verkaufsdatum) beizufügen.

Von der Garantie ausgeschlossen sind:

- ▶ Normaler Verschleiß
- ▶ Unsachgemäße Anwendungen, wie z.B. Überlastung des Gerätes, nicht zugelassene Zubehörteile
- ▶ Beschädigung durch Fremdeinwirkungen, Gewaltanwendung oder durch Fremdkörper
- ▶ Schäden die durch Nichtbeachtung der Gebrauchsanleitung entstehen, z.B. Anschluss an eine falsche Netzspannung oder Nichtbeachtung der Montageanleitung
- ▶ Komplett oder teilweise demontierte Geräte

[Notizen]

[Notizen]

[Kontaktdaten]

ROWI
Schweißgeräte und
Elektrowerkzeuge Vertrieb GmbH

Augartenstraße 3
76698 Ubstadt-Weiher
Telefon +49 7253 9460-0
Fax +49 7253 9460-60
E-Mail info@rowi.de

www.rowi.de

Originalbetriebsanleitung 0412_103030098-0100_0414_1.1