ROWI

[HWH 1500/2/2 Premium]

Artikel-Nummer: **1 03 03 0158**

DE Originalbetriebsanleitung

[Kontaktdaten]

ROWI
Schweißgeräte und
Elektrowerkzeuge Vertrieb GmbH

Augartenstraße 3
76698 Ubstadt-Weiher
Telefon +49 7253 9460-0
Fax +49 7253 9460-60
E-Mail info@rowi.de

www.rowi.de

Originalbetriebsanleitung 0515_103030180_1.0

Sehr geehrte Kundin, sehr geehrter Kunde,

wir freuen uns, dass Sie sich für ein Qualitätsprodukt aus dem Hause ROWI entschieden haben und danken Ihnen für das uns und unseren Produkten entgegengebrachte Vertrauen. Auf den folgenden Seiten erhalten Sie wichtige Hinweise, die Ihnen eine optimale und sichere Nutzung Ihres Wandheizstrahlers erlauben. Lesen Sie deshalb diese Bedienungsanleitung genau durch, bevor Sie das Heizgerät zum ersten Mal in Betrieb nehmen. Für späteres Nachschlagen halten Sie die Bedienungsanleitung bei jedem Einsatz griffbereit. Bewahren Sie sämtliche mitgelieferten Dokumente sorgfältig auf.

Viel Freude mit Ihrem neuen Wandheizstrahler wünscht Ihnen

Ihre ROWI GmbH

Symbolerklärung

Achtung Gefahr!
Die mit diesem Symbol gekennzeichneten Sicherheitsvorschriften sind unbedingt zu beachten. Die Missachtung kann schwerwiegende und weit reichende gesundheitliche Schäden sowie immense Sachschäden verursachen.

Wichtiger Hinweis!
Dieses Symbol kennzeichnet wichtige Hinweise, die für einen einwandfreien Betrieb dieses Gerätes unbedingt zu beachten sind. Nur so können etwaige Funktionsstörungen vermieden werden.

Wichtige Information!
Hier finden Sie erklärende Informationen und Tipps, die Sie bei der optimalen Nutzung dieses Gerätes unterstützen.

Um eine Überhitzung des Heizgerätes zu vermeiden, darf das Heizgerät nicht abgedeckt werden.

Diese Bedienungsanleitung wurde mit größtmöglicher Sorgfalt zusammengestellt. Dennoch behalten wir uns vor, diese Anleitung jederzeit zu optimieren und technisch anzupassen. Abbildungen können vom Original abweichen.

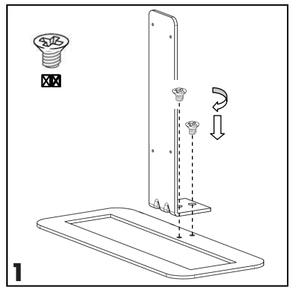
1

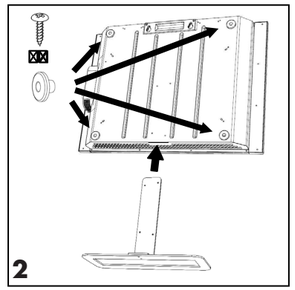
2

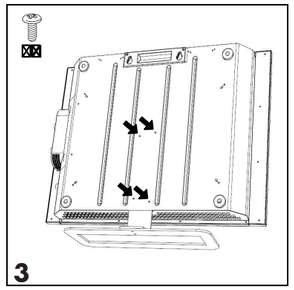
3

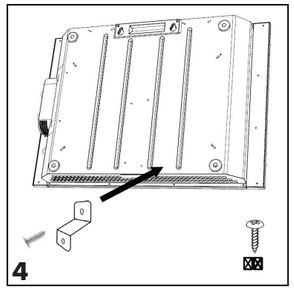
4

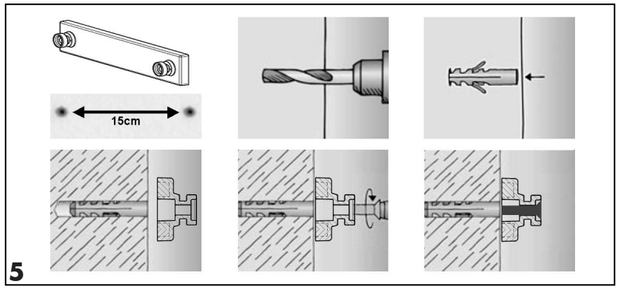
15cm
5

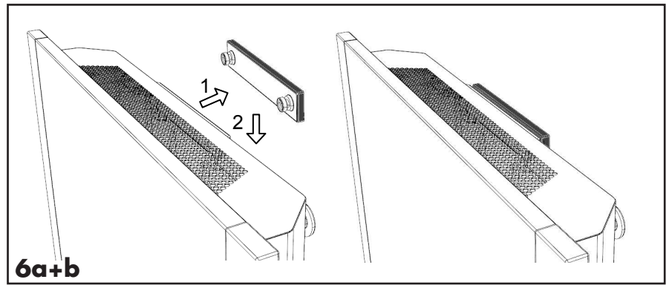
1
2
6a+b

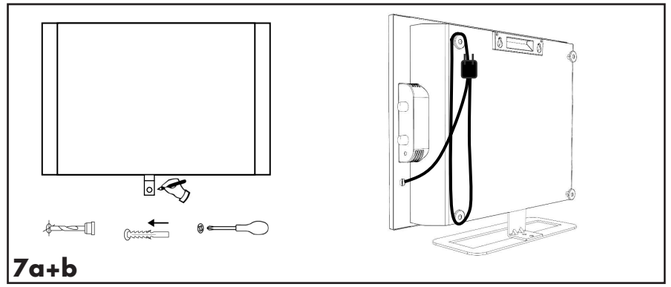
7a+b

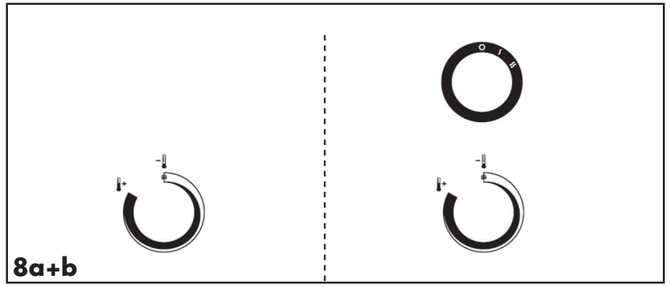
O I N
8a+b

Inhaltsverzeichnis

Wichtige Warnhinweise		**2**
Allgemeine Sicherheitshinweise		**3**
Spezifische Sicherheitshinweise		**4**
Konformitätserklärung		**6**
1.	**Produktbeschreibung**	**7**
1.1	Allgemeines	7
1.2	Typenschild	7
1.3	Anwendungsbereich und bestimmungsgemäße Verwendung	7
1.4	Produktsicherheit	7
1.5	Technische Daten	8
1.6	Untersagte Anwendungsbereiche	9
2.	**Vorbereitung des Produktes für den Betrieb**	**9**
2.1	Auspacken des Lieferumfanges	9
2.2	Aufbewahren der Originalverpackung	9
3.	**Betriebsanleitung**	**9**
3.1	Wandmontage des Gerätes	9
3.2	Inbetriebnahme und Bedienung	11
3.3	Lagerung	11
3.4	Wiederverpacken für private Transportzwecke	12
4.	**Reinigung und Instandhaltung**	**12**
4.1	Sicherheitsmaßnahmen	12
4.2	Reinigen des Gerätes	12
4.3	Instandhaltung	12
4.4	Fehlersuche und Reparatur	13
4.5	Reinigung und Instandhaltung durch qualifizierte Personen	13
5.	**Gewährleistung**	**13**
5.1	Umfang	13
5.2	Abwicklung	14
6.	**Ersatz- und Ausstattungsteile**	**16**
7.	**Entsorgung**	**18**
8.	**Garantieerklärung**	**18**

Wichtige Warnhinweise

Kinder fernhalten oder beaufsichtigen. Das Gerät kann von **Kindern ab 8 Jahren** und von **Personen** mit verringerten physischen, sensorischen oder mentalen Fähigkeiten oder Mangel an Erfahrung und/oder Wissen benutzt werden, wenn sie beaufsichtigt werden oder bezüglich des sicheren Gebrauchs des Gerätes unterwiesen wurden und die daraus resultierenden Gefahren verstanden haben.

Kinder dürfen nicht mit dem Gerät spielen.

Reinigung und Benutzer-Wartung dürfen nicht durch Kinder ohne Beaufsichtigung durchgeführt werden.

Kinder unter 3 Jahren sind vom Gerät fernzuhalten, es sei denn, sie werden ständig beaufsichtigt.

Kinder zwischen 3 und 8 Jahren dürfen das Gerät nur unter der Bedingung ein- oder ausschalten, dass dieses in der normalen Betriebsposition aufgestellt oder installiert ist, dass die Kinder überwacht sind oder dass sie Anweisungen über die Sicherheitsmassnahmen erhalten und auch die möglichen Gefahren verstanden haben. **Kinder zwischen 3 und 8 Jahren** dürfen den Netzstecker nicht einstecken, das Gerät einstellen und reinigen oder Wartungsarbeiten ausführen.

VORSICHT - Einige Teile des Produktes können sehr heiß werden und Verbrennungen verursachen. Besondere Vorsicht ist geboten, wenn Kinder und schutzbedürftige Personen anwesend sind.

Allgemeine Sicherheitshinweise

Eine unsachgemäße Benutzung dieses Gerätes kann schwerwiegende und weit reichende gesundheitliche sowie immense Sachschäden verursachen. Lesen Sie deshalb die folgenden Hinweise sorgfältig durch. Machen Sie sich mit dem Gerät gut vertraut, bevor Sie es in Betrieb nehmen. Nur so kann ein sicherer und einwandfreier Betrieb gewährleistet werden.

Allgemeine Sicherheits- und Unfallverhütungsvorschriften beachten. Zusätzlich zu den Hinweisen in dieser Bedienungsanleitung müssen die allgemeinen Sicherheits- und Unfallverhütungsvorschriften des Gesetzgebers berücksichtigt werden.

Bedienungsanleitung an Dritte weiterreichen. Tragen Sie dafür Sorge, dass Dritte dieses Produkt nur nach Erhalt der erforderlichen Anweisungen benutzen.

Kinder fern halten und gegen Fremdbenutzung sichern. Lassen Sie das betriebsbereite oder betriebene Gerät niemals unbeaufsichtigt. Lassen Sie keinesfalls Kinder in dessen Nähe. Kindern ist der Gebrauch dieses Gerätes untersagt. Sichern Sie das Gerät gegen Fremdbenutzung.

Seien Sie stets aufmerksam und achten Sie immer darauf, was Sie tun. Führen Sie keine Arbeiten an diesem Produkt durch, wenn Sie unaufmerksam sind bzw. unter Einfluss von Drogen, Alkohol oder Medikamenten stehen. Bereits ein Moment der Unachtsamkeit beim Gebrauch dieses Gerätes kann zu ernsthaften Unfällen und Verletzungen führen.

Für sicheren Stand sorgen. Achten Sie bei der Aufstellung des Gerätes auf eine feste und sichere Standfläche.

Kontakt mit heißen Teilen vermeiden. Berühren Sie keine heißen Teile am Gerät. Beachten Sie, dass verschiedene Komponenten Wärme speichern können und so auch nach Gebrauch des Gerätes noch zu Verbrennungen führen können.

Auf Beschädigung achten. Kontrollieren Sie das Gerät vor Inbetriebnahme auf etwaige Beschädigungen. Sollte das Gerät Mängel aufweisen, darf es auf keinen Fall in Betrieb genommen werden.

Keine spitzen Gegenstände verwenden. Führen Sie niemals spitze und/oder metallische Gegenstände in das Innere des Gerätes ein.

Nicht zweckentfremden. Verwenden Sie das Gerät nur für die, in dieser Bedienungsanleitung vorgesehenen Zwecke.

Regelmäßig prüfen. Der Gebrauch dieses Gerätes kann bei bestimmten Teilen zu Verschleiß führen. Kontrollieren Sie deshalb das Gerät regelmäßig auf etwaige Beschädigungen und Mängel.

Netzkabel prüfen. Verwenden Sie das Gerät nicht, wenn das Netzkabel Beschädigungen aufweist. Wenden Sie sich bei einer Beschädigung des Netzkabels unbedingt an das ROWI Service-Center.

Netzkabel nicht zweckentfremden. Ziehen Sie das Gerät nicht am Kabel und benutzen Sie es nicht, um den Stecker aus der Steckdose zu ziehen. Schützen Sie das Kabel vor Hitze, Öl und scharfen Kanten.

Ausschließlich Originalzubehörteile verwenden. Benutzen Sie zu Ihrer eigenen Sicherheit nur Zubehör und Zusatzgeräte, die ausdrücklich in der Bedienungsanleitung angegeben oder vom Hersteller empfohlen werden.

Nicht im Ex-Bereich verwenden. Verwenden Sie das Gerät nicht in explosionsgefährdeter Umgebung, in der sich Substanzen, wie z.B. brennbare Flüssigkeiten, Gase und insbesondere Farb- und Staubnebel, befinden. Durch heiße Flächen am Gerät können sich diese Substanzen entzünden.

Netzstecker ziehen. Ziehen Sie bei Nichtgebrauch und vor jeglichen Wartungsarbeiten den Netzstecker aus der Steckdose.

Spezifische Sicherheitshinweise

- ► Verwenden Sie dieses Gerät niemals in der unmittelbaren Nähe einer Badewanne, einer Dusche oder eines Schwimmbeckens.
- ► Achten Sie beim Montieren des Gerätes auf eine sichere und stabile Befestigung.
- ► Das Gerät wird sehr heiß. Berühren Sie niemals die Oberfläche, wenn das Gerät in Betrieb ist.
- ► Berühren Sie das Gerät niemals während Sie duschen oder baden.
- ► Tauchen Sie das Gerät niemals ins Wasser.
- ► Decken Sie das Gerät erst ab, wenn es komplett abgekühlt ist.
- ► Benutzen Sie das Gerät nicht zum Trocknen von Kleidung oder Handtüchern.
- ► Das Gerät darf nicht zur Raumbeheizung oder als Saunaheizung dienen.

- Der Wandheizstrahler darf nicht in Umgebungen aufgestellt und betrieben werden, in denen sich Säuren, Dämpfe, explosive oder entflammbare Gase befinden.en Sie bei der Aufstellung die vorgeschriebenen Sicherheitsabstände. Halten Sie vom Boden einen Abstand von 180 cm und zu brennbaren Materialien (Möbel, Gardinen etc.) sowie Seitenwänden und Decken einen Sicherheitsabstand von mind. 50 cm ein. Stellen
- Stellen Sie das Gerät so auf, dass der Netzstecker jederzeit frei zugänglich ist.
- Betreiben Sie das Gerät nur mit vollständig ausgerolltem Netzkabel. Wickeln Sie das Netzkabel niemals um das Gerät. Achten Sie darauf, dass das Netzkabel nicht in Berührung mit heißen Oberflächen gerät. Verlegen Sie das Kabel so, dass man nicht über das Kabel stolpern kann.
- Decken Sie das Gerät niemals ab, um eine Überhitzung zu vermeiden. Achten Sie unbedingt darauf, dass die Lufteingangs- und Luftausgangsöffnungen **stets frei zugänglich** sind.
- Verwenden Sie dieses Heizgerät nicht mit einem Programmschalter, Zeitschalter oder irgendeiner anderen Einrichtung, die das Heizgerät automatisch einschaltet, da ansonsten Brandgefahr besteht, wenn das Heizgerät abgedeckt oder falsch aufgestellt wird.
- Stellen Sie das Gerät nicht unmittelbar unterhalb einer Wandsteckdose auf.
- Reinigung und Wartung durch den Benutzer darf nicht durch Kinder ohne Beaufsichtigung durchgeführt werden.

Konformitätserklärung

Hiermit erklären wir,	ROWI Schweißgeräte und Elektrowerkzeuge Vertrieb GmbH Augartenstraße 3, 76698 Ubstadt-Weiher

dass das nachfolgend bezeichnete Gerät aufgrund seiner Konzipierung und Bauart, sowie in der von uns in Verkehr gebrachten Ausführung den einschlägigen, grundlegenden Sicherheits- und Gesundheitsanforderungen des Produktsicherheitsgesetztes (ProdSG) entspricht.

Bezeichnung des Gerätes:	HIW 1500/2/2 Premium (1500 W)
Artikel-Nummer:	1 03 03 0180
Einschlägige EG-Richtlinien:	EG-Niederspannungsrichtlinie(2006/95/EG) EG-Richtlinie Elektromagnetische Verträglichkeit (2004/108/EG) RoHS-Richtlinie (2011/65/EG)
Angewandte harmonisierte Normen:	EN 55014-1:2006+A1+A2 EN 55014-2:1997+A1+A2 EN 61000-3-2:2007 EN 61000-3-3:2009 EN 60335-1:2012 EN 60335-2-30:2009+A11+2012 EN 62233:2008 ZEK 01.4-08

Dokumentationsverantwortlicher	Klaus Wieser
Ort:	Ubstadt-Weiher
Datum/Herstellerunterschrift:	09.05.2015

Angaben zum Unterzeichner:	Klaus Wieser Geschäftsführer

1. Produktbeschreibung

1.1 Allgemeines

Das Heizelement der Wärmewellenheizung besteht aus einer Mica-Platte (Glimmer). Auf dieser Platte befinden sich elektrische Leiterbahnen. Fliest Strom durch die Leiterbahnen, wird die Mica-Platte erhitzt. Diese Wärme wird in Form von Wärmestrahlen abgegeben. Die so erzeugte Strahlungswärme schafft ein angenehmes Raumklima ohne den Raum zu überhitzen sondern erwärmt direkt die im Raum befindlichen Gegenstände und Personen. Dabei gerät die Raumluft nicht in Bewegung, so dass sich Wärmewellen-Heizgeräte insbesondere für Allergiker eignen, da weder Staub noch sonstige Sporen aufgewirbelt werden. Wärmewellen-Heizgeräte werden zum Beheizen von geschlossenen Räumen während der Übergangszeit bzw. als Zusatzheizung an besonders kalten Tagen eingesetzt. Kipp- und Überhitzungsschutz bieten höchste Sicherheit während des Betriebes.

1.2 Typenschild

Das Typenschild des Heizgerätes mit allen relevanten technischen Daten ist auf der Rückseite des Gerätes angebracht.

1.3 Anwendungsbereich und bestimmungsgemäße Verwendung

Dieses Gerät ist nach dem Stand der Technik und den anerkannten sicherheitstechnischen Regeln gebaut. Dennoch können bei unsachgemäßer oder nicht bestimmungsgemäßer Verwendung Gefahren für Leib und Leben des Benutzers oder Dritter bzw. Schäden am Gerät selbst und/oder an anderen Sachwerten entstehen.

Praktischer Wärmeerzeuger zum Beheizen von geschlossenen und trockenen Räumen während der Übergangszeit bzw. als Zusatzheizung an besonders kalten Tagen. Das Heizelement der Wärmewellenheizung besteht aus einer Mica-Platte (Glimmer). Auf dieser Platte befinden sich elektrische Leiterbahnen. Fliest Strom durch die Leiterbahnen, wird die Mica-Platte erhitzt. Diese Wärme wird in Form von Strahlung abgegeben. Betreiben Sie diesen Wärmewellenheizung nur in aufrechter Position und nicht im Außenbereich. Zur Wandmontage oder frei im Raum aufstellbar. Dieses Gerät ist ausschließlich für den Hausgebrauch konzipiert. Verwenden Sie dieses Gerät nicht für gewerbliche Zwecke

Eine andere oder darüber hinausgehende Benutzung gilt als nicht bestimmungsgemäß. Das Risiko trägt der Anwender. Zur bestimmungsgemäßen Verwendung zählt auch das Beachten der Bedienungs- und Installationshinweise sowie die Einhaltung der Wartungsbedingungen.

1.4 Produktsicherheit

Um bereits im Vorfeld mögliche Gefahren auszuschließen, wurden vom Hersteller serienmäßig die folgenden Sicherheitseinrichtungen installiert:

Überhitzungsschutz
Wird die maximal zulässige Gerätetemperatur überschritten, schaltet das Gerät automatisch ab und kann erst wieder in Betrieb genommen werden, wenn das Gerät abgekühlt ist.

Thermosicherung
Als zusätzliche Sicherheitsvorkehrung ist eine Thermosicherung vorgesehen. Wenn diese auslöst und den Stromkreis öffnet, ist die Ursache dafür eine unnormale Überhitzung im Gerät. In diesem Fall muss das Gerät durch einen Fachbetrieb instandgesetzt werden, um den weiteren sicheren Heizbetrieb sicher zu stellen. Zum Austausch defekter Teile und zum Einbau einer neuen Sicherung wenden Sie sich an das ROWI Service-Team.

Umkippschutz
Der Umkippschutz wird ausgelöst sobald das Gerät einen bestimmten Neigungswinkel überschreitet. Dabei schaltet sich das Gerät automatisch aus. Um das Gerät wieder in Betrieb zu nehmen muss dieses in senkrechter Position stehen.

IP-Schutzart
Das Gerät entspricht der Schutzart IP24. Geräte dieser Kategorie verfügen über einen sogenannten Fingerschutz und sind somit gegen das Eindringen von mittelgroßen Fremdkörpern (ab Ø 12,5 mm) sowie Spritzwasser geschützt.

1.5 Technische Daten

Netzanschluss	230 V~50 Hz
Max. Heizleistung	1500 W
Heizstufen	2 Stufen
Schutzart	IP24
Schutzklasse	II

Tab. 1: Technische Daten, Wandheizstrahler 1500 W

1.6 Untersagte Anwendungsbereiche

- ▶ Das Gerät darf ausschließlich im Innenbereich verwendet werden.
- ▶ Dieses Gerät darf weder während des Betriebes noch bei der Lagerung in Wasser getaucht oder starker Feuchtigkeit ausgesetzt werden.
- ▶ Dieses Gerät ist ausschließlich für den Hausgebrauch konzipiert. Verwenden Sie dieses Gerät nicht für gewerbliche Zwecke.
- ▶ Das Gerät darf zur Deckenmontage nicht verwendet werden. Betrieb ist nur mit Standfuß am Boden oder ohne Standfuß zur Wandmontage erlaubt. Beachten Sie die entsprechenden Mindestabstände und Aufstellhinweise.

2. Vorbereitung des Produktes für den Betrieb

2.1 Auspacken des Lieferumfangs

Überprüfen Sie unverzüglich nach dem Öffnen der Verpackung, ob der Lieferumfang vollständig und in einwandfreiem Zustand ist. Setzen Sie sich umgehend mit Ihrem Verkäufer in Verbindung, wenn der Lieferumfang unvollständig ist oder Mängel aufweist. Nehmen Sie das Gerät nicht in Betrieb, wenn es defekt ist.

2.2 Aufbewahren der Originalverpackung

Bewahren Sie die Originalverpackung über die gesamte Lebensdauer des Produktes sorgfältig auf. Verwenden Sie die Verpackung zum Einlagern und Transportieren des Gerätes. Entsorgen Sie die Verpackung erst nach Ablauf der Produktlebensdauer. Hinweise für eine ordnungsgemäße Entsorgung finden Sie in Kapitel 8.

3. Betriebsanleitung

3.1 Wandmontage des Gerätes

Vor Inbetriebnahme an der Wand muss die Halterung entsprechend angebracht werden. Beachten Sie hierbei die entsprechenden Sicherheitshinweise:

- ▶ Das Gerät darf nur ohne den Standfuß an die Wand angebracht werden.
- ▶ Montieren Sie das Gerät nicht unmittelbar unterhalb einer Wandsteckdose auf.
- ▶ Das Gerät darf nur in waagrechter Position betrieben werden
- ▶ Kontrollieren Sie vor der Montage die Tragfähigkeit des Untergrundes und überprüfen Sie, dass sich unter dem vorgesehenen Bohrbereich keine Leitungen befinden.
- ▶ Beachten Sie die Mindestabstände wie nachfolgend angegeben:

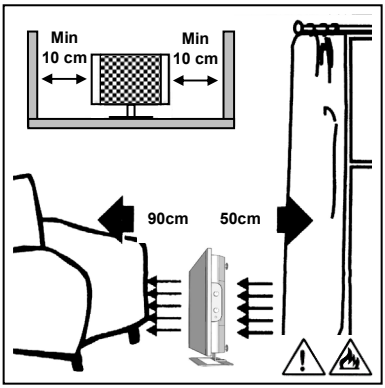

Sicherheitsabstand Standmontage

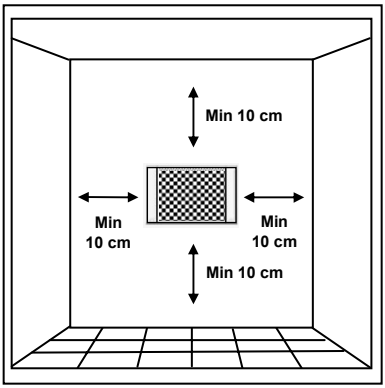

Sicherheitsabstand Wandmontage

1. Den unteren Haltebügel mithilfe der im Lieferumfang inbegriffenen Schraube, wie in Abbildung 4 gezeigt, am Produkt festschrauben.

2. Wandhalterung befestigen, indem in einem Abstand von 150 mm 2 Bohrungen mit einem 6 mm-Bohrfutter an der Wand ausgeführt werden. Die 2 Dübel einsetzen und die Wandhalterung wie auf Abbildung 5 gezeigt, mit den 2 im Lieferumfang inbegriffenen Schrauben befestigen.

3. Das Produkt an die Wandhalterung hängen, indem man es zunächst in Wandrichtung drückt und anschließend nach unten gleiten lässt (Abbildung 6a+b).

4. Mit einem Bleistift den Punkt anzeichnen, an dem die Bohrung für die Befestigung der unteren Halterung ausgeführt werden soll, das Produkt abnehmen, mit einem 6 mm Bohrfutter eine Bohrung an der Wand ausführen und den im Lieferumfang inbegriffenen Dübel einsetzen (Abbildung 7a+b)

5. Das Produkt wieder an die Kunststoffhalterung hängen und den unteren Bügel mit der dazu bestimmten Schraube befestigen.

- ► Wenn das Produkt nicht benutzt wird, kann das Kabel wie auf Abbildung 7b veranschaulicht, aufgewickelt werden.
- ► Erinnern Sie sich daran, dass das Kabel während der Benutzung des Produktes immer vollständig abgewickelt sein muss.

3.2 Inbetriebnahme und Bedienung

Nachdem das Gerät aufgestellt bzw. an der Decke montiert wurde, können Sie den Betrieb starten. Gehen Sie wie folgt vor:

1. Dieses Modell hat 2 Drehknöpfe, einen zur Einstellung der Betriebsleistung und einen für das Thermostat.

Mit dem Leistungsregler können 3 unterschiedliche Betriebsmodusse des Produktes gewählt werden:

O = AUS
I = BETRIEB BEI 750W
II = BETRIEB BEI 1500W

2. Drehen Sie den Thermostatknopf im Uhrzeigersinn, bis Sie ein "Klick" hören. Das Produkt setzt sich bei der von Ihnen gewählten Leistung in Betrieb. Der Thermostat behält die gewünschte Raumtemperatur bei, indem es das Gerät automatisch ein- und abschaltet. Je weiter der Knopf im Uhrzeigersinn in eine Position mit einer höheren Ziffer gedreht wird, desto höher ist die zugesicherte Temperatur. Der Höchststand des Thermostats entspricht circa 35 °C, der Mindeststand (*) circa 5 °C.

- ▶ Während des Produktbetriebs kann sich die Oberfläche des Heizelementes innerhalb des Produktes leicht wellen. Diese Erscheinung ist normal und beeinträchtigt weder den einwandfreien Betrieb des Gerätes noch seine Zuverlässigkeit.
- ▶ Bei der ersten Inbetriebnahme oder nach einer längeren Heizpause kann es zu einer kurzzeitigen Geruchsbildung kommen.
- ▶ Warten Sie, bis das Gerät abgekühlt ist bevor Sie es abdecken oder wegstellen.

3. Für die bestmögliche Einstellung des Thermostats empfehlen wir wie folgt vorzugehen:

- ▶ Stellen Sie den Thermostat auf den Höchststand und lassen Sie das Gerät bis zum Erreichen einer angenehmen Temperatur eingeschaltet
- ▶ Drehen Sie den Thermostatknopf anschließend so lange im Gegenuhrzeigersinn, bis Sie ein "Klick" hören und das Gerät sich abschaltet;
- ▶ Drehen Sie den Thermostatknopf danach erneut (ganz wenig) im Uhrzeigersinn; - in dieser Stellung behält der Thermostat die von Ihnen zuvor gewählte Raumtemperatur bei.

3.3 Lagerung

Schützen Sie das Gerät vor Staub, Schmutz und Insekten. Decken Sie das Gerät mit der mitgelieferten Folie ab, damit er vor Verunreinigungen und dadurch hervorgerufenen Beschädigungen und Funktionsstörungen geschützt ist.

3.4 Wiederverpacken für private Transportzwecke

Zur Vermeidung von Transportschäden verpacken Sie das Gerät im Falle eines Transportes immer in der Originalverpackung.

4. Reinigung und Instandhaltung

4.1 Sicherheitsmaßnahmen

- ► Ziehen Sie unbedingt den Netzstecker aus der Steckdose, bevor Sie das Gerät warten.
- ► Beginnen Sie mit den Instandhaltungs- und Reinigungsarbeiten erst, wenn das Gerät vollständig abgekühlt ist.

4.2 Reinigung

Zum Schutz vor Verunreinigungen sollte das Gerät nach jedem Gebrauch abgedeckt werden.

Decken Sie das Gerät erst ab, wenn es vollständig abgekühlt ist.

Sollte das Gerät dennoch schmutzig geworden sein, beachten Sie bei der Reinigung folgende Hinweise:

- ► Reinigen Sie das Gerät grundsätzlich nur in abgekühltem Zustand.
- ► Vor jeglichen Arbeiten am Gerät Netzstecker ziehen.
- ► Reinigen Sie das Gerät nur mit einem trockenen, weichen Tuch.Verwenden Sie auf keinen Fall scharfe und/oder kratzende Reinigungsmittel.

4.3 Instandhaltung

Dieses Gerät bedarf keinerlei besonderer Instandhaltungsmaßnahmen. Solte aber ca. alle 6 Monate mit dem Staubsauger von Staub an der Rückseite entfernt werden. Beachten Sie, dass bei Reparatur- und Wartungsarbeiten nur Originalteile verwendet werden dürfen. Wenden Sie sich ggf. an das ROWI Service-Center.

4.4 Fehlersuche und Reparatur

Störung	Mögliche Ursache(n)	Abhilfe
Gerät startet nicht.	Kein Strom oder zu niedrige Spannung.	Stellen Sie sicher, dass der Stecker in der Steckdose steckt. Überprüfen Sie die Netzspannung.
	Der Thermoschutzschalter hat ausgelöst. Das Gerät hat die maximal zulässige Temperatur überschritten.	Schalten Sie das Gerät ab, indem Sie den Temperaturregler gegen den Uhrzeigersinn drehen und den Netzstecker aus der Steckdose ziehen. Lassen Sie das Gerät einige Minuten abkühlen. Überprüfen Sie die Lufteingangs- und Luftausgangsöffnungen und beseitigen Sie die Ursache der Überhitzung, bevor Sie das Gerät erneut starten.

Tab. 3: Fehlerdiagnose

4.5 Reinigung und Instandhaltung durch qualifizierte Personen

Wartungsarbeiten, die nicht in Kapitel 4.2 - 4.3 aufgeführt sind, dürfen nur durch das ROWI Service-Center durchgeführt werden. Bei Wartungsarbeiten innerhalb der ersten 24 Monate, die von nicht durch ROWI autorisierten Personen und Unternehmen durchgeführt wurden, verfallen sämtliche Gewährleistungsansprüche.

5. Gewährleistung

5.1 Umfang

ROWI räumt dem Eigentümer dieses Produktes eine Gewährleistung von 24 Monaten ab Kaufdatum ein. In diesem Zeitraum werden an dem Gerät festgestellte Material- oder Produktionsfehler vom ROWI Service-Center kostenlos behoben.

Ausgeschlossen von der Gewährleistung sind Fehler, die nicht auf Material- oder Produktionsfehlern beruhen, z. B.

- ► Transportschäden jeglicher Art
- ► Fehler infolge unsachgemäßer Installation
- ► Fehler infolge eines nicht bestimmungsgemäßen Gebrauchs
- ► Fehler infolge vorschriftswidriger Behandlung
- ► Fehler infolge unsachgemäß ausgeführter Reparaturen oder Reparaturversuche durch nicht von ROWI autorisierte Personen und/oder Unternehmen

- ► Normaler betriebsbedingter Verschleiß
- ► Reinigung von Komponenten
- ► Anpassung an national unterschiedliche, technische oder sicherheitsrelevante Anforderungen, wenn das Produkt nicht in dem Land eingesetzt wird, für das es technisch konzipiert und hergestellt worden ist.

Ferner übernehmen wir keine Gewährleistung für Geräte, deren Serien-Nummer verfälscht, verändert oder entfernt wurde. Ein Gewährleistungsanspruch erlischt auch, wenn in das Gerät Teile eingebaut werden, die nicht von der ROWI GmbH zugelassen sind.
Ansprüche, die über die kostenlose Fehlerbeseitigung hinausgehen, wie z. B. Schadensersatz-Ansprüche sind nicht Bestandteil des Gewährleistungsumfanges.

5.2 Abwicklung

Sollten beim Betrieb Ihres ROWI-Produktes Probleme auftreten, gehen Sie bitte wie folgt vor:

1. **Bedienungsanleitung lesen**
   Die meisten Funktionsstörungen werden durch eine fehlerhafte Bedienung verursacht. Lesen Sie deshalb beim Auftreten einer Funktionsstörung zunächst in der Bedienungsanleitung nach. In Kapitel 4.2 finden Sie entsprechende Hinweise zur Beseitigung von Funktionsstörungen.

2. **Service-Formular**
   Zur Vereinfachung der Serviceabwicklung füllen Sie das dem Produkt beiliegende Service-Formular bitte vollständig aus, bevor Sie mit dem ROWI Service-Center Kontakt aufnehmen. So haben Sie alle benötigten Informationen griffbereit.

3. **Telefonische Kontaktaufnahme**
   Rufen Sie beim ROWI Service-Center an. Das ROWI Service-Team erreichen Sie unter:

   07253 9460-40

   (Montag – Freitag: 7.30 – 18.00 Uhr)

Die meisten Probleme können bereits im Rahmen der kompetenten, technischen Beratung unseres Service-Teams behoben werden. Sollte dies jedoch nicht möglich sein, erfahren Sie hier das weitere Vorgehen.

4. **Ist eine Überprüfung bzw. Reparatur durch das ROWI Service-Center erforderlich, gehen Sie wie folgt vor:**

► **Gerät verpacken**
Verpacken Sie das Gerät in der Originalverpackung. Sorgen Sie dafür, dass es hinreichend ausgepolstert und vor Stößen geschützt ist. Transportschäden sind nicht Bestandteil des Gewährleistungsumfangs.

- **Kaufbeleg hinzufügen**
  Legen Sie unbedingt den Kaufbeleg bei. Nur bei Vorliegen des Kaufbelegs kann die Service-Leistung ggf. im Rahmen der Gewährleistung abgewickelt werden.

- **Service-Formular anbringen**
  Befestigen Sie das ausgefüllte Service-Formular gut sichtbar, außen auf der Transportverpackung.

- **Gerät einsenden**
  Erst nach Rücksprache mit dem ROWI Service-Center senden Sie das Gerät an folgende Adresse:

  ROWI Schweißgeräte und
  Elektrowerkzeuge Vertrieb GmbH
  Service-Center
  Augartenstraße 3
  76698 Ubstadt-Weiher

6. Ersatz- und Ausstattungsliste

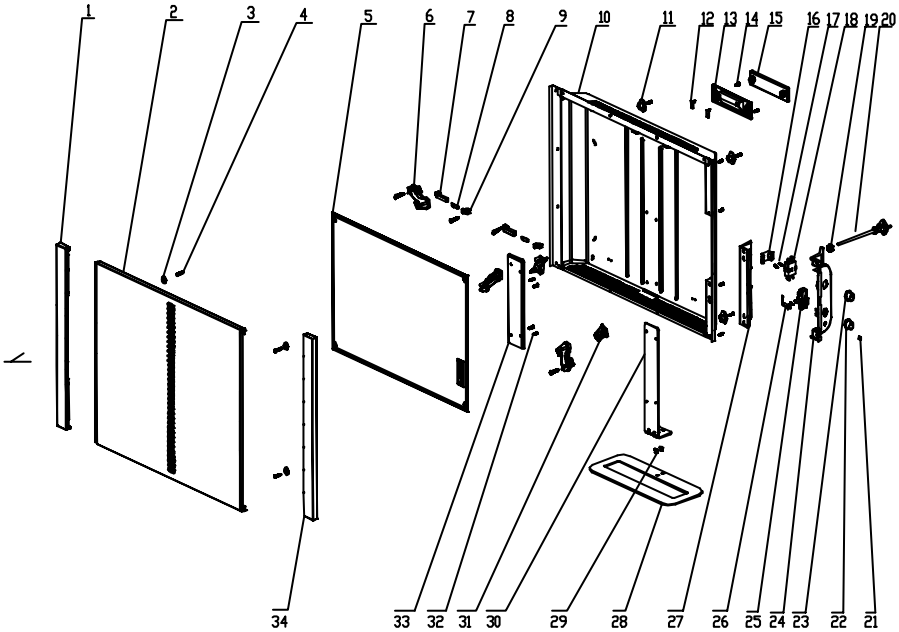

Pos.	Bezeichnung	Artikel-Nummer
1	Seitenabdeckung links	4 03 03 1839
2	Luftgitter	4 03 03 1840
3	Leuchtdiode	4 03 03 1841
4	Schraube	4 03 03 1842
5	Heizelement	4 03 03 1843
6	Heizelement Halteklammern	4 03 03 1844
7	Thermosicherung	4 03 03 1845
8	Thermosicherung	4 03 03 1846
9	Thermosicherung	4 03 03 1847
10	Gehäuserückwand	4 03 03 1848
11	Wandhalterungschiene	4 03 03 1849
12	Stahlplättchen	4 03 03 1850
13	Tragegriff	4 03 03 1850

Pos.	Bezeichnung	Artikel-Nummer
14	Schraube	4 03 03 1851
15	Wandhalterungsklammern	4 03 03 1852
16	Schalterhalterung	4 03 03 1853
17	Schraube	4 03 03 1854
18	Drehschalter	4 03 03 1855
19	Hülse	4 03 03 1856
20	Netzkabel	4 03 03 1857
21	Abdeckung Kontrollleuchte	4 03 03 1858
22	Thermostatregler	4 03 03 1859
23	Heizstufenregler	4 03 03 1860
24	Bedieneinheit	4 03 03 1861
25	Thermostat	4 03 03 1862
26	Leuchte	4 03 03 1863
27	Abdeckung Bedieneinheit	4 03 03 1864
28	Standfuß	4 03 03 1865
29	Schraube	4 03 03 1866
30	Standfußhalterung	4 03 03 1867
31	Kabelklemme	4 03 03 1868
32	Schraube	4 03 03 1869
33	Halteplatte / Fixierung	4 03 03 1870
34	Seitenabdeckung rechts	4 03 03 1871

'Abb. 3: Ersatz- und Austattungsteile

7. Entsorgung

Die Verpackung sowie sämtliche Verpackungsmaterialien bestehen aus umweltfreundlichen, zu 100 % recyclingfähigen Materialien.

Korrekte Entsorgung dieses Produkts

Innerhalb der EU weist dieses Symbol darauf hin, dass dieses Produkt nicht über den Hausmüll entsorgt werden darf. Altgeräte enthalten wertvolle recyclingfähige Materialien, die einer Wiederverwertung zugeführt werden sollten und um der Umwelt bzw. der menschlichen Gesundheit nicht durch unkontrollierte Müllbeseitigung zu schaden. Bitte entsorgen Sie Altgeräte deshalb über geeignete Sammelsysteme oder senden Sie das Gerät zur Entsorgung an die Stelle, bei der Sie es gekauft haben. Diese wird dann das Gerät der stofflichen Verwertung zuführen.

8. Gartantieerklärung

Unbeschadet der gesetzlichen Gewährleistungsansprüche gewährt der Hersteller eine Garantie gemäß den Gesetzen Ihres Landes, mindestens jedoch 1 Jahr (in Deutschland 2 Jahre). Garantiebeginn ist das Verkaufsdatum des Gerätes an den Endverbraucher.

Die Garantie erstreckt sich ausschließlich auf Mängel, die auf Material- oder Herstellungsfehler zurückzuführen sind.

Garantiereparaturen dürfen ausschließlich von einem autorisierten Kundendienst durchgeführt werden. Um Ihren Garantieanspruch geltend zu machen ist der Original-Verkaufsbeleg (mit Verkaufsdatum) beizufügen.

Von der Garantie ausgeschlossen sind:

- ► Normaler Verschleiß
- ► Unsachgemäße Anwendungen, wie z.B. Überlastung des Gerätes, nicht zugelassene Zubehörteile
- ► Beschädigung durch Fremdeinwirkungen, Gewaltanwendung oder durch Fremdkörper
- ► Schäden die durch Nichtbeachtung der Gebrauchsanleitung entstehen, z.B. Anschluss an eine falsche Netzspannung oder Nichtbeachtung der Montageanleitung
- ► Komplett oder teilweise demontierte Geräte

Notizen

Notizen