ROWI

[HWH 2500/2/2 DF Convection]

Article number: **1 03 03 0182**

DE **Bedienungsanleitung**

DEKRA GS geprüfte Sicherheit CE

Sehr geehrte Kundin, sehr geehrter Kunde,

wir freuen uns, dass Sie sich für ein Qualitätsprodukt aus dem Hause ROWI entschieden haben und danken Ihnen für das uns und unseren Produkten entgegengebrachte Vertrauen. Auf den folgenden Seiten erhalten Sie wichtige Hinweise, die Ihnen eine optimale und sichere Nutzung Ihres Gerätes erlauben. Lesen Sie deshalb diese Bedienungsanleitung genau durch, bevor Sie das Heizgerät zum ersten Mal in Betrieb nehmen. Für späteres Nachschlagen halten Sie die Bedienungsanleitung bei jedem Einsatz griffbereit. Bewahren Sie sämtliche mitgelieferten Dokumente sorgfältig auf.

DE

Viel Freude mit Ihrem neuen Gerät wünscht Ihnen

Ihre ROWI GmbH

Symbolerklärung

Achtung Gefahr!
Die mit diesem Symbol gekennzeichneten Sicherheitsvorschriften sind unbedingt zu beachten. Die Missachtung kann schwerwiegende und weit reichende gesundheitliche Schäden sowie immense Sachschäden verursachen.

Wichtiger Hinweis!
Dieses Symbol kennzeichnet wichtige Hinweise, die für einen einwandfreien Betrieb dieses Gerätes unbedingt zu beachten sind. Nur so können etwaige Funktionsstörungen vermieden werden.

Wichtige Information!
Hier finden Sie erklärende Informationen und Tipps, die Sie bei der optimalen Nutzung dieses Gerätes unterstützen.

Um eine Überhitzung des Heizgerätes zu vermeiden, darf das Heizgerät nicht abgedeckt werden.

Diese Bedienungsanleitung wurde mit größtmöglicher Sorgfalt zusammengestellt. Dennoch behalten wir uns vor, diese Anleitung jederzeit zu optimieren und technisch anzupassen. Abbildungen können vom Original abweichen.

Wichtige Warnhinweise

Kinder fernhalten oder beaufsichtigen. Das Gerät kann von **Kindern ab 8 Jahren** und von **Personen** mit verringerten physischen, sensorischen oder mentalen Fähigkeiten oder Mangel an Erfahrung und/oder Wissen benutzt werden, wenn sie beaufsichtigt werden oder bezüglich des sicheren Gebrauchs des Gerätes unterwiesen wurden und die daraus resultierenden Gefahren verstanden haben.

Kinder dürfen nicht mit dem Gerät spielen.

Reinigung und Benutzer-Wartung dürfen nicht durch Kinder ohne Beaufsichtigung durchgeführt werden.

Kinder unter 3 Jahren sind vom Gerät fernzuhalten, es sei denn, sie werden ständig beaufsichtigt.

Kinder zwischen 3 und 8 Jahren dürfen das Gerät nur unter der Bedingung ein- oder ausschalten, dass dieses in der normalen Betriebsposition aufgestellt oder installiert ist, dass die Kinder überwacht sind oder dass sie Anweisungen über die Sicherheitsmassnahmen erhalten und auch die möglichen Gefahren verstanden haben. **Kinder zwischen 3 und 8 Jahren** dürfen den Netzstecker nicht einstecken, das Gerät einstellen und reinigen oder Wartungsarbeiten ausführen.

VORSICHT - Einige Teile des Produktes können sehr heiß werden und Verbrennungen verursachen. Besondere Vorsicht ist geboten, wenn Kinder und schutzbedürftige Personen anwesend sind.

Allgemeine Sicherheitshinweise

Eine unsachgemäße Benutzung dieses Gerätes kann schwerwiegende und weit reichende gesundheitliche sowie immense Sachschäden verursachen. Lesen Sie deshalb die folgenden Hinweise sorgfältig durch. Machen Sie sich mit dem Gerät gut vertraut, bevor Sie es in Betrieb nehmen. Nur so kann ein sicherer und einwandfreier Betrieb gewährleistet werden.

Allgemeine Sicherheits- und Unfallverhütungsvorschriften beachten. Zusätzlich zu den Hinweisen in dieser Bedienungsanleitung müssen die allgemeinen Sicherheits- und Unfallverhütungsvorschriften des Gesetzgebers berücksichtigt werden.

Bedienungsanleitung an Dritte weiterreichen. Tragen Sie dafür Sorge, dass Dritte dieses Produkt nur nach Erhalt der erforderlichen Anweisungen benutzen.

Kinder fern halten und gegen Fremdbenutzung sichern. Lassen Sie das betriebsbereite oder betriebene Gerät niemals unbeaufsichtigt. Lassen Sie keinesfalls Kinder in dessen Nähe. Kindern ist der Gebrauch dieses Gerätes untersagt. Sichern Sie das Gerät gegen Fremdbenutzung.

Seien Sie stets aufmerksam und achten Sie immer darauf, was Sie tun. Führen Sie keine Arbeiten an diesem Produkt durch, wenn Sie unaufmerksam sind bzw. unter Einfluss von Drogen, Alkohol oder Medikamenten stehen. Bereits ein Moment der Unachtsamkeit beim Gebrauch dieses Gerätes kann zu ernsthaften Unfällen und Verletzungen führen.

Für sicheren Stand sorgen. Achten Sie bei der Aufstellung des Gerätes auf eine feste und sichere Standfläche.

Kontakt mit heißen Teilen vermeiden. Berühren Sie keine heißen Teile am Gerät. Beachten Sie, dass verschiedene Komponenten Wärme speichern können und so auch nach Gebrauch des Gerätes noch zu Verbrennungen führen können.

Auf Beschädigung achten. Kontrollieren Sie das Gerät vor Inbetriebnahme auf etwaige Beschädigungen. Sollte das Gerät Mängel aufweisen, darf es auf keinen Fall in Betrieb genommen werden.

Keine spitzen Gegenstände verwenden. Führen Sie niemals spitze und/oder metallische Gegenstände in das Innere des Gerätes ein.

Nicht zweckentfremden. Verwenden Sie das Gerät nur für die, in dieser Bedienungsanleitung vorgesehenen Zwecke.

Regelmäßig prüfen. Der Gebrauch dieses Gerätes kann bei bestimmten Teilen zu Verschleiß führen. Kontrollieren Sie deshalb das Gerät regelmäßig auf etwaige Beschädigungen und Mängel.

Netzkabel prüfen. Verwenden Sie das Gerät nicht, wenn das Netzkabel Beschädigungen aufweist. Wenden Sie sich bei einer Beschädigung des Netzkabels unbedingt an das ROWI Service-Center.

Netzkabel nicht zweckentfremden. Ziehen Sie das Gerät nicht am Kabel und benutzen Sie es nicht, um den Stecker aus der Steckdose zu ziehen. Schützen Sie das Kabel vor Hitze, Öl und scharfen Kanten.

Ausschließlich Originalzubehörteile verwenden. Benutzen Sie zu Ihrer eigenen Sicherheit nur Zubehör und Zusatzgeräte, die ausdrücklich in der Bedienungsanleitung angegeben oder vom Hersteller empfohlen werden.

Nicht im Ex-Bereich verwenden. Verwenden Sie das Gerät nicht in explosionsgefährdeter Umgebung, in der sich Substanzen, wie z.B. brennbare Flüssigkeiten, Gase und insbesondere Farb- und Staubnebel, befinden. Durch heiße Flächen am Gerät können sich diese Substanzen entzünden.

Netzstecker ziehen. Ziehen Sie bei Nichtgebrauch und vor jeglichen Wartungsarbeiten den Netzstecker aus der Steckdose.

Spezifische Sicherheitshinweise

- ► Verwenden Sie dieses Gerät niemals in der unmittelbaren Nähe einer Badewanne, einer Dusche oder eines Schwimmbeckens.
- ► Achten Sie beim Aufstellen des Gerätes auf einen sicheren und stabilen Stand. Verwenden Sie das Gerät nur in aufrechter Position. Ist das Gerät umgefallen, Netzstecker ziehen, Gerät wieder aufrichten und abkühlen lassen, bevor Sie es erneut in Betrieb nehmen.
- ► Das Gerät wird sehr heiß. Berühren Sie niemals die Oberfläche, wenn das Gerät in Betrieb ist.
- ► Berühren Sie das Gerät niemals während Sie duschen oder baden.
- ► Tauchen Sie das Gerät niemals ins Wasser.

- Der Heizlüfter darf nicht in Umgebungen aufgestellt und betrieben werden, in denen sich Säuren, Dämpfe, explosive oder entflammbare Gase befinden. en Sie bei der Aufstellung die vorgeschriebenen Sicherheitsabstände. Halten Sie zu allen Seiten sowie zu brennbaren Materialien (Möbel, Gardinen etc.) einen Sicherheitsabstand von mind. 50 cm ein. Stellen Sie das Gerät niemals auf einen langflorigen Teppich.
- Stellen Sie das Gerät so auf, dass der Netzstecker jederzeit frei zugänglich ist.
- Betreiben Sie das Gerät nur mit vollständig ausgerolltem Netzkabel. Wickeln Sie das Netzkabel niemals um das Gerät. Achten Sie darauf, dass das Netzkabel nicht in Berührung mit heißen Oberflächen gerät. Verlegen Sie das Kabel so, dass man nicht über das Kabel stolpern kann.
- Decken Sie das Gerät niemals ab, um eine Überhitzung zu vermeiden. Achten Sie unbedingt darauf, dass die Lufteingangs- und Luftausgangsöffnungen **stets frei zugänglich** sind.
- Verwenden Sie dieses Heizgerät nicht mit einem Programmschalter, Zeitschalter oder irgendeiner anderen Einrichtung, die das Heizgerät automatisch einschaltet, da ansonsten Brandgefahr besteht, wenn das Heizgerät abgedeckt oder falsch aufgestellt wird.
- Stellen Sie das Gerät nicht unmittelbar unterhalb einer Wandsteckdose auf.
- Die Montage des Gerätes an der Wand und der Decke ist untersagt.
- Reinigung und Wartung durch den Benutzer darf nicht durch Kinder ohne Beaufsichtigung durchgeführt werden.

Inhaltsverzeichnis

Wichtige Warnhinweise **3**

Allgemeine Sicherheitshinweise **4**

Spezifische Sicherheitshinweise **5**

Konformitätserklärung **8**

1. Produktbeschreibung **9**
1.1 Allgemeines 9
1.2 Typenschild 9
1.3 Anwendungsbereich und bestimmungsgemäße Verwendung 9
1.4 Produktsicherheit 10
1.5 Technische Daten 10
1.6 Untersagte Anwendungsbereiche 10

2. Vorbereitung des Produktes für den Betrieb **11**
2.1 Auspacken des Lieferumfanges 11
2.2 Aufbewahren der Originalverpackung 11
2.3 Aufstellen des Gerätes 11

3. Betriebsanleitung **12**
3.1 Übersicht 12
3.1.1 Geräteübersicht 12
3.1.2 Displayübersicht 12
3.2 Inbetriebnahme und Bedienung 13
3.2.1 Bedienung über Fernbedienung 13
3.3 Einstellung der Soll-Temperatur 13
3.4 Einstellen der Abschaltzeit (TIMER) 14
3.5 Abschalten des Gerätes 14
3.6 Lagerung 14
3.7 Wiederverpacken für private Transportzwecke 14

4. Reinigung und Instandhaltung **15**
4.1 Sicherheitsmaßnahmen 15
4.2 Reinigen des Gerätes 15
4.3 Instandhaltung 15
4.4 Fehlersuche und Reparatur 16
4.5 Reinigung und Instandhaltung durch qualifizierte Personen 16

5. Gewährleistung **17**
5.1 Umfang 17
5.2 Abwicklung 17

6. Ersatz- und Ausstattungsteile **19**

7. Entsorgung **20**

8. Garantieerklärung **21**

DE

Konformitätserklärung

DE

Hiermit erklären wir,	ROWI Schweißgeräte und Elektrowerkzeuge Vertrieb GmbH Augartenstraße 3, 76698 Ubstadt-Weiher

dass das nachfolgend bezeichnete Gerät aufgrund seiner Konzipierung und Bauart, sowie in der von uns in Verkehr gebrachten Ausführung den einschlägigen, grundlegenden Sicherheits- und Gesundheitsanforderungen des Produktsicherheitsgesetzes (ProdSG) entspricht.

Bezeichnung des Gerätes:	Wärmewellen-Heizgerät HWH 2500/2/2 DF Convection Art.-Nr. 1 03 03 0182
Einschlägige EG-Richtlinien:	EG-Niederspannungsrichtlinie (2006/95/EG) EG-Richtlinie Elektromagnetische Verträglichkeit (2004/108/EG) ROHS-Richtlinie 2011/65/EG
Angewandte harmonisierte Normen:	EN 55014-1:2006+A1+A2 EN 55014-2:1997+A1+A2 EN 61000-3-2:2006+A1+A2 EN 61000-3-3:2008 EN 60335-1:2012+A11:2014 EN 60335-2-30:2009+A11:2012 EN 62233:2008

Dokumentationsverantwortlicher	Klaus Wieser
Ort:	Ubstadt-Weiher
Datum/Herstellerunterschrift:	16.05.2015

Angaben zum Unterzeichner:	Klaus Wieser Geschäftsführer

1. Produktbeschreibung

1.1 Allgemeines

Das Heizelement der Wärmewellenheizung besteht aus einer Mica-Platte (Glimmer). Auf dieser Platte befinden sich elektrische Leiterbahnen. Fließt Strom durch die Leiterbahnen, wird die Mica-Platte erhitzt. Diese Wärme wird in Form von Wärmestrahlen zu allen 3 Seiten abgegeben.
Die so erzeugte Strahlungswärme schafft ein angenehmes Raumklima ohne den Raum zu überhitzen sondern erwärmt direkt die im Raum befindlichen Gegenstände und Personen. Dabei kommt es zu keiner Luftaufwirbelung, so dass sich Wärmewellen-Heizgeräte insbesondere für Allergiker eignen, da weder Staub noch sonstige Sporen aufgewirbelt werden. Die komfortable Bedienung über Display oder Fernbedienung sowie die Timer- und Frostschutzfunktion garantieren einen komfortablen Betrieb. Mit Hilfe des Thermostatreglers legen Sie ganz einfach Ihre Wohlfühltemperatur fest und das Gerät sorgt schnell und zuverlässig für eine angenehme Raumerwärmung. Kippschutz und Überhitzungsschutz bieten höchste Sicherheit während des Betriebes.

DE

1.2 Typenschild

Das Typenschild des Gerätes mit allen relevanten technischen Daten ist seitlich des Gerätes angebracht.

1.3 Anwendungsbereich und bestimmungsgemäße Verwendung

Dieses Gerät ist nach dem Stand der Technik und den anerkannten sicherheitstechnischen Regeln gebaut. Dennoch können bei unsachgemäßer oder nicht bestimmungsgemäßer Verwendung Gefahren für Leib und Leben des Benutzers oder Dritter bzw. Schäden am Gerät selbst und/oder an anderen Sachwerten entstehen.

Praktischer Wärmeerzeuger zum Beheizen von geschlossenen und trockenen Räumen während der Übergangszeit bzw. als Zusatzheizung an besonders kalten Tagen. Das Heizelement der Wärmewellenheizung besteht aus einer Mica-Platte (Glimmer). Auf dieser Platte befinden sich elektrische Leiterbahnen. Fließt Strom durch die Leiterbahnen, wird die Mica-Platte erhitzt. Diese Wärme wird in Form von Strahlung abgegeben. Verwenden Sie dieses Gerät niemals im Außenbereich oder in feuchter Umgebung. Betreiben Sie dieses Gerät nur in aufrechter Position. Dieses Gerät ist ausschließlich für den Hausgebrauch konzipiert. Verwenden Sie dieses Gerät nicht für gewerbliche Zwecke.

Eine andere oder darüber hinausgehende Benutzung gilt als nicht bestimmungsgemäß. Das Risiko trägt der Anwender. Zur bestimmungsgemäßen Verwendung zählt auch das Beachten der Bedienungs- und Installationshinweise sowie die Einhaltung der Wartungsbedingungen.

1.4 Produktsicherheit

Um bereits im Vorfeld mögliche Gefahren auszuschließen, wurden vom Hersteller serienmäßig die folgenden Sicherheitseinrichtungen installiert:

Überhitzungsschutz

Wird die maximal zulässige Gerätetemperatur überschritten , schaltet das Gerät automatisch ab und kann erst wieder in Betrieb genommen werden, wenn das Gerät abgekühlt ist.

DE

Kippschutz

Wird das Gerät während des Betriebes versehentlich umgestoßen, schaltet das Gerät automatisch aus. Das Gerät funktioniert ausschließlich in aufrechter Position.

1.5 Technische Daten

Netzanschluss	220-240 V~50/60 Hz
Heizstufen	2 (1500/2500 W)
Schutzart	IPX0
Schutzklasse	I
Aufbaumaß (L x B x H)	ca. 71,0 x 23,0 x 65,0 cm
Produktgewicht	ca. 6,1 kg

Tab. 1: Technische Daten

1.6 Untersagte Anwendungsbereiche

- ► Dieses Gerät darf weder während des Betriebes noch bei der Lagerung mit Wasser bzw. Feuchtigkeit in Berührung kommen.
- ► Dieses Gerät ist ausschließlich für den Hausgebrauch konzipiert. Verwenden Sie dieses Gerät nicht für gewerbliche Zwecke und im Freien.
- ► Das Gerät darf zur Wandmontage nicht verwendet werden.

2. Vorbereitung des Produktes für den Betrieb

2.1 Auspacken des Lieferumfangs

Überprüfen Sie unverzüglich nach dem Öffnen der Verpackung, ob der Lieferumfang vollständig und in einwandfreiem Zustand ist. Setzen Sie sich umgehend mit Ihrem Verkäufer in Verbindung, wenn der Lieferumfang unvollständig ist oder Mängel aufweist. Nehmen Sie das Gerät nicht in Betrieb, wenn es defekt ist.

DE

2.2 Aufbewahren der Originalverpackung

Bewahren Sie die Originalverpackung über die gesamte Lebensdauer des Produktes sorgfältig auf. Verwenden Sie die Verpackung zum Einlagern und Transportieren des Gerätes. Entsorgen Sie die Verpackung erst nach Ablauf der Produktlebensdauer. Hinweise für eine ordnungsgemäße Entsorgung finden Sie in Kapitel 8.

2.3 Aufstellen des Gerätes

Vor dem Gebrauch müssen der Stützfuß sowie die Rollen (im Karton seperat mitgeliefert) an das Gerät gebaut werden.

1. Drehen Sie hierzu das Gerät auf den Kopf.
2. Befestigen Sie den Standfuß an der Unterseite der Gerätefront, indem Sie die Einheit draufschieben und einrasten lassen. Die Rollen werden an der Unterseite am Geräteende ebenfalls durch Drauschieben festgemacht..
3. Stellen Sie den Heizkörper nun wieder auf seine Füße.

3. Betriebsanleitung

3.1 Übersicht

3.1.1 Geräteübersicht

DE

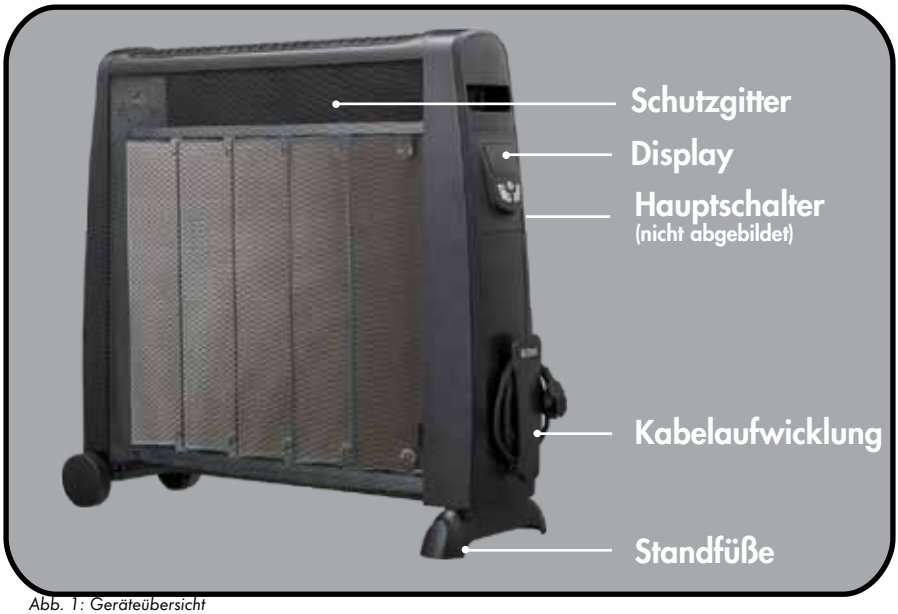

Abb. 1: Geräteübersicht

3.1.2 Displayübersicht

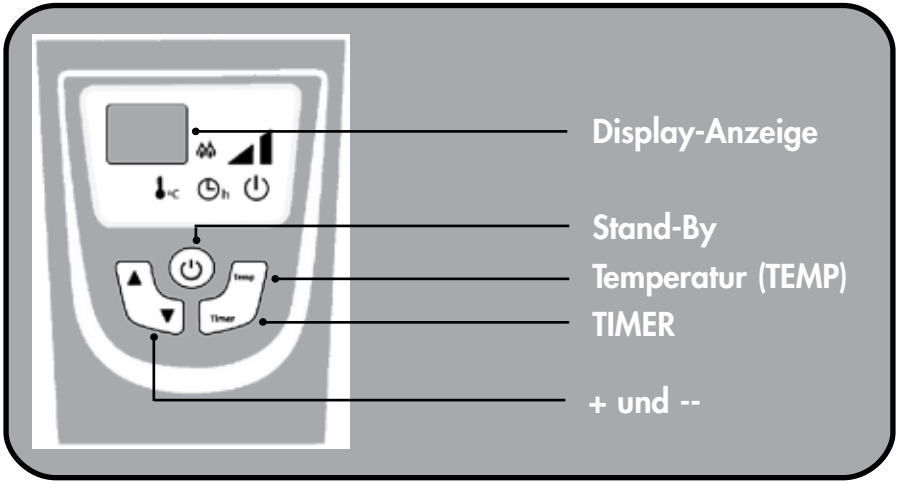

Abb. 2: Display

3.2 Inbetriebnahme und Bedienung

Nachdem Entfernen der Verpackung und der Montage kann das Gerät in Betrieb genommen werden. Das Gerät ist mit einer digitalen Temperatureinheit ausgestattet, welche es Ihnen ermöglicht, eine exakte Wunschtemperatur einzustellen. Gehen Sie dabei wie folgt beschrieben vor:

DE

1. Schließen Sie das Gerät an eine geerdete, durch einen FI-Schutzschalter abgesicherte Steckdose an.
2. Schalten Sie nun das Gerät durch Betätigen des Hauptschalters (siehe Abb. 1) an. Das Gerät befindet sich in Stand-By.
3. Betätigen Sie nun die Stand-By-Taste (siehe Abb. 2), das Display leuchtet auf und zeigt die aktuelle Raumtemperatur an.
4. Durch drücken der Tasten ▲ und ▼ kann nun zwischen kleinster Stufe (1500 W) und höchster Stufe II (2500 W) geschaltet werden. Die gewählte Stufe wird jeweils im Display, neben dem Flammenbild, angezeigt.

Bei der ersten Inbetriebnahme oder nach einer längeren Heizpause kann es zu einer kurzzeitigen Geruchsbildung kommen.

3.2.1 Bedienung über Fernbedienung (Batterien nicht enthalten)

Zur komfortableren Bedienung verfügt das Gerät über eine Fernbedienung. Die Fernbedienung beinhaltet die identischen Tasten wie das Bedienfeld am Gerät.

3.3 Einstellung der Soll-Temperatur

Das Gerät verfügt über eine individuelle Temperatureinstellung. Gehen Sie hierzu wie folgt vor (Gerät befindet sich in Stand-By):

1. Betätigen Sie die Taste "TEMP" (siehe Abb. 2) – die aktuell eingestellte Temperatur erscheint im Display.
2. Nutzen Sie die Tasten ▲ ▼ (siehe Abb. 2) um Ihre Zieltemperatur einzustellen. Hierbei steht Ihnen eine Auswahl zwischen 5°C bis 36°C zur Verfügung. Das Thermometer Symbol erscheint im Display und die Zieltemperatur blinkt für 5 Sekunden bevor sie wieder zur aktuellen Raumtemperatur wechselt.
3. Das Gerät schaltet nun automatisch an und aus, sobald die gewünschte Raumtemperatur erreicht bzw. unterschritten wurde.

3.4 Einstellung der Abschaltzeit (TIMER)

Das Gerät verfügt über eine automatische Ausschaltfunktion (TIMER), mit welcher Sie individuell das Gerät in einem Zeitraum zwischen 1 Std und 18 Stunden abschalten können. Gehen Sie hierbei wie folgt vor:

DE

1. Betätigen Sie die Zeitwahl bzw. TIMER-Taste (siehe Abb. 2) – im Display erscheint das Uhr-Symbol.
2. Nutzen Sie die ▲ ▼Pfeil-Tasten (siehe Abb. 2) um die Laufzeit bis zum Abschalten, einzustellen. Hierbei steht Ihnen eine Auswahl zwischen 1 Stunde bis 18 Stunden zur Verfügung. Die Funktion ist eingeschaltet, sobald das Uhr-Symbol aufhört zu blinken.
3. Das Gerät schaltet nun automatisch, nach Ablauf der eingestellten Zeit, in den Stand-By Modus, ab.

Beachten Sie bitte, dass Sie stets zuerst Ihre Wunschtemperatur (siehe Kapitel 3.3) einstellen sollten, bevor Sie die automatische Ausschaltzeit planen.

3.5 Abschalten des Gerätes

1. Das Gerät kann durch Betätigen der Stand-By Taste (siehe Abb. 2) ausgeschaltet werden, befindet sich jedoch in Bereitschaft (z.B. bei kurzen Heizpausen innerhalb eines Tages).
2. Zum endgültigen Abschalten (z.B. bei längeren Heizpausen oder zur Lagerung) das Gerät am Hauptschalter (siehe Abb. 1) auf Position 0 bringen und Netzstecker ziehen.

Warten Sie, bis das Gerät abgekühlt ist, bevor Sie es abdecken oder wegstellen.

3.6 Lagerung

Schützen Sie das Gerät vor Staub, Schmutz und Insekten. Decken Sie das Gerät mit der mitgelieferten Folie ab, damit er vor Verunreinigungen und dadurch hervorgerufenen Beschädigungen und Funktionsstörungen geschützt ist.

3.7 Wiederverpacken für private Transportzwecke

Zur Vermeidung von Transportschäden verpacken Sie das Gerät im Falle eines Transportes immer in der Originalverpackung oder in einer geeigneten Kartonage.

4. Reinigung und Instandhaltung

4.1 Sicherheitsmaßnahmen

- ► Ziehen Sie unbedingt den Netzstecker aus der Steckdose, bevor Sie das Gerät warten.
- ► Beginnen Sie mit den Instandhaltungs- und Reinigungsarbeiten erst, wenn das Gerät vollständig abgekühlt ist.

DE

4.2 Reinigung

Zum Schutz vor Verunreinigungen sollte das Gerät nach jedem Gebrauch abgedeckt werden.

Decken Sie das Gerät erst ab, wenn es vollständig abgekühlt ist.

Sollte das Gerät dennoch schmutzig geworden sein, beachten Sie bei der Reinigung folgende Hinweise:

- ► Reinigen Sie das Gerät grundsätzlich nur in abgekühltem Zustand.
- ► Vor jeglichen Arbeiten am Gerät Netzstecker ziehen.
- ► Reinigen Sie das Gerät nur mit einem trockenen, weichen Tuch.Verwenden Sie auf keinen Fall scharfe und/oder kratzende Reinigungsmittel.

4.3 Instandhaltung

Beachten Sie, dass bei Reparatur- und Wartungsarbeiten nur Originalteile verwendet werden dürfen. Wenden Sie sich ggf. an das ROWI Service-Center (siehe Kapitel 5).

4.4 Fehlersuche und Reparatur

Störung	Mögliche Ursache(n)	Abhilfe
Das Gerät startet nicht.	Kein Strom oder zu niedrige Spannung.	Stellen Sie sicher, dass der Stecker in der Steckdose steckt. Überprüfen Sie die Netzspannung.
	Das Gerät ist nicht ange-schaltet.	Betätigen Sie den Hauptschalter auf Position „I"und/oder betätigen Sie die Stand-By Taste.
	Die Raumtemperatur liegt oberhalb der eingestellten Temperatur.	Erhöhen Sie Ihre Wunschtemperatur.
Das Gerät schaltet während des Betriebes ab.	Der Thermoschutzschalter hat ausgelöst. Das Gerät hat die maximal zulässige Temperatur überschritten.	Schalten Sie das Gerät ab, indem Sie den Hauptschalter auf Position „0" bringen und den Netzstecker aus der Steckdose ziehen. Lassen Sie das Gerät einige Minuten abkühlen.
	Die Raumtemperatur liegt oberhalb der eingestellten Temperatur.	Erhöhen Sie Ihre Wunschtemperatur.
	Der TIMER hat ausgelöst.	Überprüfen Sie Ihre Einstellung für das automatische Ausschalten.

Tab. 4: Fehlerdiagnose

4.5 Reinigung und Instandhaltung durch qualifizierte Personen

Wartungsarbeiten, die nicht in Kapitel 4.2 - 4.3 aufgeführt sind, dürfen nur durch das ROWI Service-Center (siehe Kapitel 5) durchgeführt werden. Bei Wartungsarbeiten innerhalb der ersten 24 Monate, die von nicht durch ROWI autorisierten Personen und Unternehmen durchgeführt wurden, verfallen sämtliche Gewährleistungsansprüche.

5. Gewährleistung

5.1 Umfang

ROWI räumt dem Eigentümer dieses Produktes eine Gewährleistung von 24 Monaten ab Kaufdatum ein. In diesem Zeitraum werden an dem Gerät festgestellte Material- oder Produktionsfehler vom ROWI Service-Center kostenlos behoben.

DE

Ausgeschlossen von der Gewährleistung sind Fehler, die nicht auf Material- oder Produktionsfehlern beruhen, z. B.

- ▶ Transportschäden jeglicher Art
- ▶ Fehler infolge unsachgemäßer Installation
- ▶ Fehler infolge eines nicht bestimmungsgemäßen Gebrauchs
- ▶ Fehler infolge vorschriftswidriger Behandlung
- ▶ Fehler infolge unsachgemäß ausgeführter Reparaturen oder Reparaturversuche durch nicht von ROWI autorisierte Personen und/oder Unternehmen
- ▶ Normaler betriebsbedingter Verschleiß
- ▶ Reinigung von Komponenten
- ▶ Anpassung an national unterschiedliche, technische oder sicherheitsrelevante Anforderungen, wenn das Produkt nicht in dem Land eingesetzt wird, für das es technisch konzipiert und hergestellt worden ist.

Ferner übernehmen wir keine Gewährleistung für Geräte, deren Serien-Nummer verfälscht, verändert oder entfernt wurde. Ein Gewährleistungsanspruch erlischt auch, wenn in das Gerät Teile eingebaut werden, die nicht von der ROWI GmbH zugelassen sind.
Ansprüche, die über die kostenlose Fehlerbeseitigung hinausgehen, wie z. B. Schadensersatz-Ansprüche sind nicht Bestandteil des Gewährleistungsumfanges.

5.2 Abwicklung

Sollten beim Betrieb Ihres ROWI-Produktes Probleme auftreten, gehen Sie bitte wie folgt vor:

1. **Bedienungsanleitung lesen**
   Die meisten Funktionsstörungen werden durch eine fehlerhafte Bedienung verursacht. Lesen Sie deshalb beim Auftreten einer Funktionsstörung zunächst in der Bedienungsanleitung nach. In Kapitel 4.2 finden Sie entsprechende Hinweise zur Beseitigung von Funktionsstörungen.

2. **Service-Formular**
   Zur Vereinfachung der Serviceabwicklung füllen Sie das dem Produkt beiliegende Service-Formular bitte vollständig aus, bevor Sie mit dem ROWI Service-Center Kontakt aufnehmen. So haben Sie alle benötigten Informationen griffbereit.

3. **Kontaktaufnahme**

Rufen Sie beim ROWI Service-Center an. Das ROWI Service-Team erreichen Sie unter:

07253 9460-40

(Montag – Freitag: $7.^{30}$ – $18.^{00}$ Uhr)

Die meisten Probleme können bereits im Rahmen der kompetenten, technischen Bera tung unseres Service-Teams behoben werden. Sollte dies jedoch nicht möglich sein, erfahren Sie hier das weitere Vorgehen.

DE

4. **Ist eine Überprüfung bzw. Reparatur durch das ROWI Service-Center erforderlich, gehen Sie wie folgt vor:**

► **Gerät verpacken**

Verpacken Sie das Gerät in der Originalverpackung. Sorgen Sie dafür, dass es hinreichend ausgepolstert und vor Stößen geschützt ist. Transportschäden sind nicht Bestandteil des Gewährleistungsumfangs.

► **Kaufbeleg hinzufügen**

Legen Sie unbedingt den Kaufbeleg bei. Nur bei Vorliegen des Kaufbelegs kann die Service-Leistung ggf. im Rahmen der Gewährleistung abgewickelt werden.

► **Service-Formular anbringen**

Befestigen Sie das ausgefüllte Service-Formular gut sichtbar, außen auf der Transportverpackung.

► **Gerät einsenden**

Erst nach Rücksprache mit dem ROWI Service-Center senden Sie das Gerät an folgende Adresse:

ROWI Schweißgeräte und
Elektrowerkzeuge Vertrieb GmbH
Service-Center
Augartenstraße 3
76698 Ubstadt-Weiher

6. Ersatz- und Ausstattungsteile

Bitte beachten Sie, dass einige Ersatzteile nicht bei ROWI erhältlich bzw. nicht einzeln austauschbar sind. Weitere Informationen hierzu erhalten Sie beim ROWI Service-Center. Geben Sie stets bei Ihrer Ersatzteilbestellung die Ersatzteilnummer sowie die Artikelnummer Ihres Gerätes an.

DE

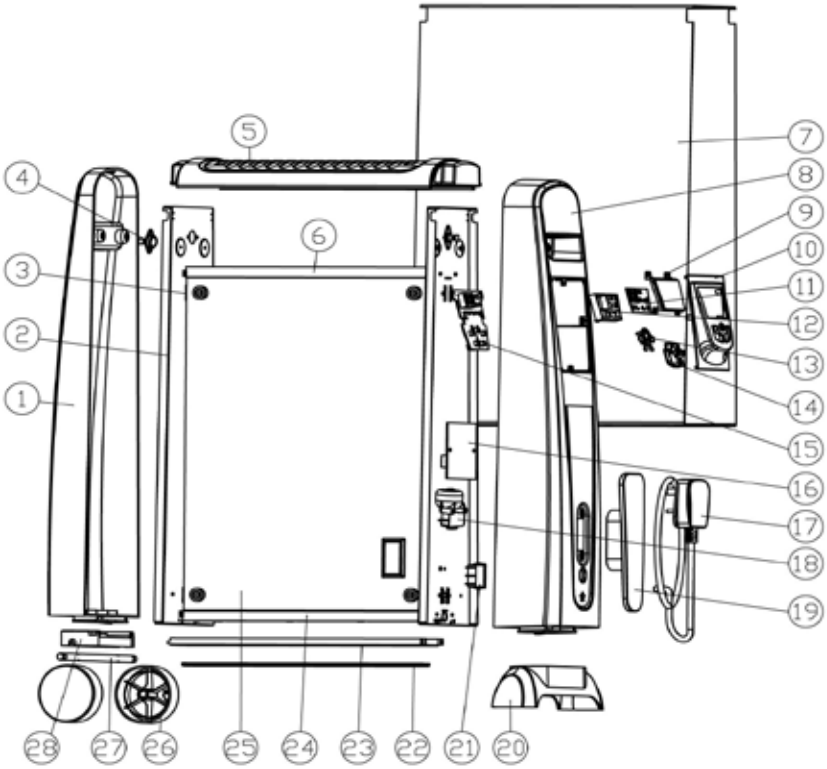

Abb. 3: Explosionszeichnung

Pos.	Bezeichnung	Artikel-Nummer
1	Hintere Plastikabdeckung	4 03 03 1762
2	Halteplatte	4 03 03 1763
3	Halterung Heizelemente	4 03 03 1764
4	Thermostat	4 03 03 1765
5	Obere Abdeckung	4 03 03 1766
6	Obere Halteleiste	4 03 03 1767
7	Schutzgitter	4 03 03 1768

8	Vordere Abdeckung	4 03 03 1769
9	Display Plastikabdeckung	4 03 03 1770
10	Bedienfeld	4 03 03 1771
11	Aufkleber	4 03 03 1772
12	Lichtkontrollfeld	4 03 03 1773
13	Tastfeld	4 03 03 1774
14	Drucktasten	4 03 03 1775
15	Displayplatine	4 03 03 1776
16	Hauptplatine	4 03 03 1777
17	Netzkabel	4 03 03 1778
18	Umkippschutzschalter	4 03 03 1779
19	Aufwicklung Netzkabel	4 03 03 1780
20	Stützfuß	4 03 03 1781
21	Hauptschalter	4 03 03 1782
22	Untere Masche	4 03 03 1783
23	Abdeckung untere Halteleiste	4 03 03 1784
24	Untere Halteleiste	4 03 03 1785
25	Heizelement	4 03 03 1786
26	Räder	4 03 03 1787
27	Radachse	4 03 03 1788
28	Radhalteplatte	4 03 03 1789

Tab. 6: Ersatzteilliste

DE

7. Entsorgung

Die Verpackung sowie sämtliche Verpackungsmaterialien bestehen aus umweltfreundlichen, zu 100 % recyclingfähigen Materialien.

Korrekte Entsorgung dieses Produkts

Innerhalb der EU weist dieses Symbol darauf hin, dass dieses Produkt nicht über den Hausmüll entsorgt werden darf. Altgeräte enthalten wertvolle recyclingfähige Materialien, die einer Wiederverwertung zugeführt werden sollten und um der Umwelt bzw. der menschlichen Gesundheit nicht durch unkontrollierte Müllbeseitigung zu schaden. Bitte entsorgen Sie Altgeräte deshalb über geeignete Sammelsysteme oder senden Sie das Gerät zur Entsorgung an die Stelle, bei der Sie es gekauft haben. Diese wird dann das Gerät der stofflichen Verwertung zuführen.

8. Garantieerklärung

Unbeschadet der gesetzlichen Gewährleistungsansprüche gewährt der Hersteller eine Garantie gemäß den Gesetzen Ihres Landes, mindestens jedoch 1 Jahr (in Deutschland 2 Jahre). Garantiebeginn ist das Verkaufsdatum des Gerätes an den Endverbraucher. Die Garantie erstreckt sich ausschließlich auf Mängel, die auf Material- oder Herstellungsfehler zurückzuführen sind.
Garantiereparaturen dürfen ausschließlich von einem autorisierten Kundendienst durchgeführt werden. Um Ihren Garantieanspruch geltend zu machen ist der Original-Verkaufsbeleg (mit Verkaufsdatum) beizufügen.
Von der Garantie ausgeschlossen sind:

DE

- ► Normaler Verschleiß
- ► Unsachgemäße Anwendungen, wie z.B. Überlastung des Gerätes, nicht zugelassene Zubehörteile
- ► Beschädigung durch Fremdeinwirkungen, Gewaltanwendung oder durch Fremdkörper
- ► Schäden die durch Nichtbeachtung der Gebrauchsanleitung entstehen, z.B. Anschluss an eine falsche Netzspannung oder Nichtbeachtung der Montageanleitung
- ► Komplett oder teilweise demontierte Geräte

[Contact]

ROWI
Schweißgeräte und
Elektrowerkzeuge Vertrieb GmbH
Augartenstraße 3
76698 Ubstadt-Weiher
Germany

www.rowi.de

Originalbetriebsanleitung 0515_103030182_0615_DE1.0