ROWI

[HID 1500/2/1]

Infrarot-Deckenheizstrahler 1500 W

DE Originalbetriebsanleitung

Art.-Nr.: 1 03 03 0275

Sehr geehrte Kundin, sehr geehrter Kunde,

wir freuen uns, dass Sie sich für ein Qualitätsprodukt aus dem Hause ROWI entschieden haben und danken Ihnen für das uns und unseren Produkten entgegengebrachte Vertrauen. Auf den folgenden Seiten erhalten Sie wichtige Hinweise, die Ihnen eine optimale und sichere Nutzung Ihres Infrarot-Deckenheizstrahlers erlauben. Lesen Sie deshalb diese Bedienungsanleitung genau durch, bevor Sie den Heizstrahler zum ersten Mal in Betrieb nehmen. Für späteres Nachschlagen halten Sie die Bedienungsanleitung bei jedem Einsatz griffbereit. Bewahren Sie sämtliche mitgelieferten Dokumente sorgfältig auf.

DE

Viel Freude mit Ihrem neuen Infrarot-Deckenheizstrahler wünscht Ihnen

ROWI
Schweißgeräte und
Elektrowerkzeuge Vertrieb GmbH
Augartenstraße 3
76698 Ubstadt-Weiher
Telefon +49 7253 9460-0
Fax +49 7253 9460-60
www.rowi.de

Symbolerklärung

Achtung Gefahr!
Die mit diesem Symbol gekennzeichneten Sicherheitsvorschriften sind unbedingt zu beachten. Die Missachtung kann schwerwiegende und weit reichende gesundheitliche Schäden sowie immense Sachschäden verursachen.

Wichtiger Hinweis!
Dieses Symbol kennzeichnet wichtige Hinweise, die für einen einwandfreien Betrieb dieses Gerätes unbedingt zu beachten sind. Nur so können etwaige Funktionsstörungen vermieden werden.

Wichtige Information!
Hier finden Sie erklärende Informationen und Tipps, die Sie bei der optimalen Nutzung dieses Gerätes unterstützen.

Um eine Überhitzung des Heizgerätes zu vermeiden, darf das Heizgerät nicht abgedeckt werden.

Diese Bedienungsanleitung wurde mit größtmöglicher Sorgfalt zusammengestellt. Dennoch behalten wir uns vor, diese Anleitung jederzeit zu optimieren und technisch anzupassen. Abbildungen können vom Original abweichen.

Wichtige Warnhinweise

Kinder fernhalten oder beaufsichtigen. Kinder jünger als 3 Jahre sind fernzuhalten, es sei denn, sie werden ständig überwacht. Kindern ab 3 Jahren und jünger als 8 Jahre dürfen das Gerät nur ein- und ausschalten, wenn sie beaufsichtigt werden oder bezüglich des sicheren Gebrauchs des Gerätes unterwiesen wurden und die daraus resultierenden Gefahren verstanden haben, vorausgesetzt, dass das Gerät in seiner normalen Gebrauchslage platziert oder installiert ist. Kinder ab 3 Jahren und jünger als 8 Jahre dürfen nicht den Stecker in die Steckdose stecken, das Gerät nicht regulieren, das Gerät nicht reinigen und/oder nicht die Wartung durch den Benutzer durchführen.

DE

Vorsicht - Einige Teile des Produktes können sehr heiß werden und Verbrennungen verursachen. Besondere Vorsicht ist geboten, wenn Kinder und schutzbedürftige Personen anwesend sind.

Kinder oder Drittbenutzer unterweisen/beaufsichtigen. Dieses Gerät kann von Kindern ab 8 Jahren sowie von Personen mit reduzierten, sensorischen oder mentalen Fähigkeiten oder Mangel an Erfahrung und/oder Wissen benutzt werden, wenn sie beaufsichtigt oder bezüglich des sicheren Gebrauchs des Gerätes unterwiesen wurden und die daraus resultierenden Gefahren verstanden haben.

- Kinder dürfen nicht mit dem Gerät spielen.
- Reinigung und Benutzer-Wartung dürfen nicht durch Kinder durchgeführt werden, es sein denn, sie werden beaufsichtigt.
- Wenn die Netzanschlussleitung dieses Gerätes beschädigt wird, muss sie durch den Hersteller oder seinen Kundendienst oder eine ähnlich qualifizierte Person ersetzt werden, um Gefährdungen zu vermeiden.

Nicht unterhalb Wandsteckdose montieren. Achten Sie darauf, dass Sie das Gerät nicht unmittelbar unterhalb einer Wandsteckdose montieren.

Inhaltsverzeichnis

1.	**Konformitätserklärung**	**5**
2.	**Produktbeschreibung**	**6**
1.1	Allgemeines	6
1.2	Anwendungsbereich und bestimmungsgemäße Verwendung	6
1.3	Produktsicherheit	6
1.4	Technische Daten	7
1.5	Untersagte Anwendungsbereiche	7
1.6	Sicherheitsinformationen	7
1.6.1	Allgemeine Sicherheitshinweise	7
1.6.2	Spezifische Sicherheitshinweise	9
2.	**Vorbereitung des Produktes für den Betrieb**	**10**
2.1	Auspacken des Lieferumfanges	10
2.2	Aufbewahren der Originalverpackung	10
2.3	Aufhängen des Gerätes	10
3.	**Betriebsanleitung**	**12**
3.1	Geräteübersicht	12
3.2	Inbetriebnahme und Bedienung	13
3.3	Abschalten des Gerätes	13
3.4	Lagerung	13
3.5	Wiederverpacken für private Transportzwecke	13
4.	**Reinigung und Instandhaltung**	**14**
4.1	Sicherheitsmaßnahmen	14
4.2	Reinigen des Gerätes	14
4.3	Instandhaltung	14
4.4	Fehlersuche und Reparatur	15
4.5	Reinigung und Instandhaltung durch qualifizierte Personen	15
5.	**Gewährleistung**	**16**
5.1	Umfang	16
5.2	Abwicklung	16
6.	**Ersatz- und Ausstattungsteile**	**18**
7.	**Entsorgung**	**21**
8.	**Garantieerklärung**	**21**

DE

Konformitätserklärung

DE

Hiermit erklären wir,	ROWI Schweißgeräte und Elektrowerkzeuge Vertrieb GmbH Augartenstraße 3, 76698 Ubstadt-Weiher

dass das nachfolgend bezeichnete Gerät aufgrund seiner Konzipierung und Bauart, sowie in der von uns in Verkehr gebrachten Ausführung den einschlägigen, grundlegenden Sicherheits- und Gesundheitsanforderungen des Produktsicherheitsgesetzes (ProdSG) entspricht.

Bezeichnung des Gerätes:	HID 1500/2/1 Infrarot-Deckenheizstrahler (1500 W)
Artikel-Nummer:	1 03 03 0275
Einschlägige EU-Richtlinien:	EU-Niederspannungsrichtlinie(2014/35/EU) EU-Richtlinie Elektromagnetische Verträglichkeit (2014/30/EU) RoHs-Richtlinie (2011/65/EG)
Angewandte harmonisierte Normen:	EN 55014-1:2006+A1:2009+A2:2011 EN 55014-2:1997+A1:2001+A2:2011 EN 61000-3-2:2014 EN 61000-3-3:2013 EN 60335-1:2012+A11:2014 EN 60335-2-30:2009+A11:2012 EN 62233:2008

Dokumentationsverantwortlicher Ort:	Klaus Wieser Ubstadt-Weiher
Datum/Herstellerunterschrift:	09.06.2017
Angaben zum Unterzeichner:	Klaus Wieser Geschäftsführer

1. Produktbeschreibung

1.1 Allgemeines

Der formschöne Infrarot-Deckenheizstrahler ist ein Universalgerät für den Einsatz im Innen- überdachten Außenbereich. Per Zugschnurschalter wird, dank der beiden Infrarot-Heizbögen, ohne Vorheizen eine angenehme Wärme aufgebaut und direkt an die angestrahlten Personen oder Objekte abgegeben. Die Wärme geht dabei weder durch Luftzug noch durch aufsteigende Wärme verloren. Ob im privaten Bereich wie Garten, Terrasse oder im Gewerbe z.B. bei Straßencafés und Biergärten - mit diesem Heizstrahler hat man stets die Möglichkeit wohlige Wärme für sich und seine Gäste zu erzeugen ohne dabei auf eine gemütliche Atmosphäre zu verzichten.

DE

1.2 Anwendungsbereich und bestimmungsgemäße Verwendung

Der Infrarot-Deckenheizstrahler ist nach dem Stand der Technik und den anerkannten sicherheitstechnischen Regeln gebaut. Dennoch können bei unsachgemäßer oder nicht bestimmungsgemäßer Verwendung Gefahren für Leib und Leben des Benutzers oder Dritter, Schäden am Gerät selbst und/oder an anderen Sachwerten entstehen.

Dieses elektrische Strahlungsheizgerät eignet sich zum Erwärmen von Personen und Objekten und ist für den Innen- und überdachten Außenbereich konzipiert. Die Wärme wird durch die zwei Heizbögen erzeugt und über den Aluminium-Reflektor an die örtliche Fläche abgegeben.

Eine andere oder darüber hinausgehende Benutzung gilt als nicht bestimmungsgemäß. Das Risiko trägt der Anwender. Zur bestimmungsgemäßen Verwendung zählt auch das Beachten der Bedienungs- und Installationshinweise sowie die Einhaltung der Wartungsbedingungen.

1.3 Produktsicherheit

Ein Feuerschutzgitter gegen das direkte Berühren der Heizbögen beugen im Notfall eventuellen Brandrisiken vor.

IP-Schutzart

- ► Das Gerät entspricht der Schutzart IP24. Betreiben Sie diese Geräte nur in aufrechter Position.
- ► Schutz gegen Spritzwasser aus allen Richtungen.
- ► Schutz gegen Fremdkörper Ø > 12,5 mm.

1.4 Technische Daten

Netzanschluss	220-240 V~50 - 60 Hz
Heizleistung	1500 W
Heizstufen	2 Stufen (600 W/1500 W)
Strahlungswärme	Ø 5 m
Schutzart	IP24
Schutzklasse	I
Aufbaumaß (B x H)	ca. Ø 42,5 x 25 cm
Produktgewicht	1,6 kg

Tab. 1: Technische Daten, Infrarot-Deckenheizstrahler 1500W

DE

1.5 Untersagte Anwendungsbereiche

► Dieses Gerät darf weder während des Betriebes noch bei der Lagerung mit Wasser bzw. Feuchtigkeit in Berührung kommen.

1.6 Sicherheitsinformationen

Allgemeines

Eine unsachgemäße Benutzung dieses Gerätes kann schwerwiegende und weit reichende gesundheitliche sowie immense Sachschäden verursachen. Lesen Sie deshalb die folgenden Hinweise sorgfältig durch. Machen Sie sich mit dem Gerät gut vertraut, bevor Sie es in Betrieb nehmen. Nur so kann ein sicherer und einwandfreier Betrieb des Infrarot-Terrassenheizstrahlers gewährleistet werden.

1.6.1 Allgemeine Sicherheitshinweise

Allgemeine Sicherheits- und Unfallverhütungsvorschriften beachten. Zusätzlich zu den Hinweisen in dieser Bedienungsanleitung müssen die allgemeinen Sicherheits- und Unfallverhütungsvorschriften des Gesetzgebers berücksichtigt werden.

Bedienungsanleitung an Dritte weiterreichen. Tragen Sie dafür Sorge, dass Dritte dieses Produkt nur nach Erhalt der erforderlichen Anweisungen benutzen.

Kinder fernhalten und gegen Fremdbenutzung sichern. Lassen Sie das betriebsbereite oder betriebene Gerät niemals unbeaufsichtigt. Lassen Sie keinesfalls Kinder in dessen Nähe. Kindern ist der Gebrauch dieses Gerätes untersagt. Sichern Sie das Gerät gegen Fremdbenutzung. Dieses Gerät ist nicht dafür bestimmt, durch Personen (einschließlich Kindern) mit eingeschränkten physischen, sensorischen oder geistigen Fähigkeiten oder

mangels Erfahrung und / oder mangels Wissen benutzt zu werden, es sei denn, sie werden durch eine für Ihre Sicherheit zuständige Person beaufsichtigt oder erhielten von ihr Anweisungen, wie das Gerät zu benutzen ist.

Seien Sie stets aufmerksam und achten Sie immer darauf, was Sie tun. Führen Sie keine Arbeiten an diesem Produkt durch, wenn Sie unaufmerksam sind bzw. unter Einfluss von Drogen, Alkohol oder Medikamenten stehen. Bereits ein Moment der Unachtsamkeit beim Gebrauch dieses Gerätes kann zu ernsthaften Unfällen und Verletzungen führen.

DE

Für sichere Anbringung an der Decke sorgen. Achten Sie bei der Aufhängen des Gerätes auf eine feste und sichere Deckenfläche.

Kontakt mit heißen Teilen vermeiden. Berühren Sie keine heißen Teile am Gerät. Beachten Sie, dass verschiedene Komponenten Wärme speichern können und so auch nach Gebrauch des Gerätes noch zu Verbrennungen führen können.

Auf Beschädigung achten. Kontrollieren Sie das Gerät vor Inbetriebnahme auf etwaige Beschädigungen. Sollte das Gerät Mängel aufweisen, darf es auf keinen Fall in Betrieb genommen werden.

Keine spitzen Gegenstände verwenden. Führen Sie niemals spitze und/oder metallische Gegenstände in das Innere des Gerätes ein.

Nicht zweckentfremden. Verwenden Sie das Gerät nur für die, in dieser Bedienungsanleitung vorgesehenen Zwecke.

Regelmäßig prüfen. Der Gebrauch dieses Gerätes kann bei bestimmten Teilen zu Verschleiß führen. Kontrollieren Sie deshalb das Gerät regelmäßig auf etwaige Beschädigungen und Mängel.

Netzkabel prüfen. Wenn die Anschlussleitung dieses Gerätes beschädigt wird, muss sie durch den Hersteller, seinen Kundendienst oder einer ähnlich qualifizierten Person ersetzt werden um Gefährdungen zu vermeiden.

Netzkabel nicht zweckentfremden. Ziehen Sie das Gerät nicht am Kabel und benutzen Sie es nicht, um den Stecker aus der Steckdose zu ziehen. Schützen Sie das Kabel vor Hitze, Öl und scharfen Kanten.

Ausschließlich Originalzubehörteile verwenden. Benutzen Sie zu Ihrer eigenen Sicherheit nur Zubehör und Zusatzgeräte, die ausdrücklich in der Bedienungsanleitung angegeben oder vom Hersteller empfohlen werden.

Nicht im Ex-Bereich verwenden. Verwenden Sie das Gerät nicht in explosionsgefährdeter Umgebung, in der sich Substanzen, wie z.B. brennbare Flüssigkeiten, Gase und insbesondere Farb- und Staubnebel, befinden. Durch heiße Flächen am Gerät können sich diese Substanzen entzünden.

Netzstecker ziehen. Ziehen Sie bei Nichtgebrauch und vor jeglichen Wartungsarbeiten den Netzstecker aus der Steckdose.

DE

1.6.2 Spezifische Sicherheitshinweise

- ▶ Verwenden Sie dieses Gerät niemals in der unmittelbaren Nähe einer Badewanne, einer Dusche oder eines Schwimmbeckens.
- ▶ Verwenden Sie niemals einen Programmschalter, Zeitschalter, Dimmer oder andere Einrichtungen welche das Gerät automatisch einschalten.
- ▶ Achten Sie auf eine sichere und feste Deckenmontage
- ▶ Der **Infrarot-Deckenheizstrahler wird sehr heiß**. Berühren Sie niemals die Oberfläche, wenn das Gerät in Betrieb ist.
- ▶ Decken Sie das Gerät niemals ab, um eine Überhitzung zu vermeiden.
- ▶ Achten Sie darauf, dass das Gerät im Freien niemals in der Nähe von Wasser (Schwimmbecken, Teich, etc.) aufgestellt wird. Berühren Sie es nicht, wenn Sie feuchte oder nasse Hände haben.
- ▶ Das Gerät darf nicht in Umgebungen aufgestellt und betrieben werden, in denen sich Säuren, Dämpfe, explosive oder entflammbare Gase befinden.
- ▶ Berühren Sie das Gerät niemals während Sie duschen oder baden.
- ▶ Tauchen Sie das Gerät niemals ins Wasser.
- ▶ Beachten Sie bei der Montage die vorgeschriebenen Sicherheitsabstände. Halten Sie zu allen Seiten sowie zu brennbaren Materialien (Möbel, Gardinen etc.) einen Sicherheitsabstand von mind. 100 cm ein. Stellen Sie das Gerät niemals auf einen langflorigen Teppich.
- ▶ Montieren Sie das Gerät so, dass der Netzstecker jederzeit frei zugänglich ist und das Gerät nicht unmittelbar unterhalb einer Wandsteckdose steht.
- ▶ Betreiben Sie das Gerät nur mit vollständig ausgerolltem Netzkabel. Wickeln Sie das Netzkabel niemals um das Gerät. Achten Sie darauf, dass das Netzkabel nicht in Berührung mit heißen Oberflächen gerät. Verlegen Sie das Kabel so, dass man nicht über das Kabel stolpern kann.

2. Vorbereitung des Produktes für den Betrieb

2.1 Auspacken des Lieferumfangs

Überprüfen Sie unverzüglich nach dem Öffnen der Verpackung, ob der Lieferumfang vollständig und in einwandfreiem Zustand ist. Setzen Sie sich umgehend mit Ihrem Verkäufer in Verbindung, wenn der Lieferumfang unvollständig ist oder Mängel aufweist. Nehmen Sie das Gerät nicht in Betrieb, wenn es defekt ist.

DE

2.2 Aufbewahren der Originalverpackung

Bewahren Sie die Originalverpackung über die gesamte Lebensdauer des Produktes sorgfältig auf. Verwenden Sie die Verpackung zum Einlagern und Transportieren des Gerätes. Entsorgen Sie die Verpackung erst nach Ablauf der Produktlebensdauer. Hinweise für eine ordnungsgemäße Entsorgung finden Sie in Kapitel 7.

2.3 Auhängen des Gerätes

► Das Gerät darf nur an einer festen Deckenoberfläche montiert werden. Achten Sie stets auf den einzuhaltenden Mindestabstand von 100 cm zu allen Seiten, brennbaren Gegenständen und anderen Gefahrenquellen.

► Der Befestigungshaken an dem der Deckenheizstrahler aufgehängt wird muss das 3- bis 4-fache Gewicht des Gerätes tragen können.

Bevor das Gerät in Betrieb genommen werden kann, muss es ordnungsgemäß an der Decke befestigt werden. Gehen sie dabei wie folgt vor:

1. Befestigen Sie Haken A am Deckenhaken und hängen Sie einen Ring der Kette ein um die gewünschte Höhe des Deckenheizstrahler zu justieren.

2. Der Deckenheizstrahler muss dabei einen Sicherheitsabstand von 180 cm zum Boden haben.

3. Verbinden Sie den Netzstecker des Gerätes mit einem 230 V ~ 50 Hz Anschluss.

4. Betreiben Sie den Deckenheizstrahler nur in aufrechter Position.

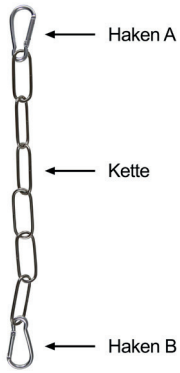

3. Betriebsanleitung

3.1 Geräteübersicht

Abb. 1: Geräteübersicht

Nr.	Bezeichnung
1	Netzkabel
2	Kette
3	Abdeckung
4	Heizbögen
5	Schutzgitter
6	Schaltkasten
7	Zugschnurschalter

Tab. 2: Gerätebeschriftung

DE

3.2 Inbetriebnahme

Nach dem Entfernen der Verpackung und der Montage kann das Gerät in Betrieb genommen werden. Gehen Sie dabei wie folgt beschrieben vor:

1. Vergewissern Sie sich, dass die Ein-/Ausschalter (siehe Abb. 1, Nr. 7) abgeschaltet sind.

2. Schließen Sie den Infrarot-Deckenheizstrahler an eine geerdete, durch einen FI-Schutzschalter abgesicherte Steckdose an.

DE

Der Deckenheizstrahler von ROWI verfügt über zwei, getrennt zuschaltbare Heizbögen. Zum Einschalten betätigen Sie den Zugschnurschalter. Dabei gilt:

Position	Watt
Zugschnur 1 x betätigen	600 W
Zugschnur 2 x betätigen	1500 W
Zugschnur 3 x betätigen	Gerät wird ausgeschaltet

Tab. 3: Schalterstellung

Bei der ersten Inbetriebnahme oder nach einer längeren Heizpause kann es zu einer kurzzeitigen Geruchsbildung kommen.

3.3 Abschalten des Gerätes

1. Zum Abschalten des Gerätes ziehen Sie 3 mal am Zugschnurschalter. (Die Heizbögen hören langsam auf zu leuchten.)
2. Ziehen Sie den Netzstecker aus der Steckdose.

Warten Sie, bis das Gerät abgekühlt ist bevor Sie es abdecken oder wegstellen.

3.4 Lagerung

Schützen Sie den Infrarot-Deckenheizstrahler vor Staub, Schmutz und Insekten. Decken Sie den Heizstrahler mit einer Folie ab, damit er vor Verunreinigungen und dadurch hervorgerufenen Beschädigungen und Funktionsstörungen geschützt ist.

3.5 Wiederverpacken für private Transportzwecke

Zur Vermeidung von Transportschäden verpacken Sie das Gerät im Falle eines Transportes immer in der Originalverpackung.

4. Reinigung und Instandhaltung

4.1 Sicherheitsmaßnahmen

- ▶ Ziehen Sie unbedingt den Netzstecker aus der Steckdose, bevor Sie das Gerät warten.
- ▶ Beginnen Sie mit den Instandhaltungs- und Reinigungsarbeiten erst, wenn der Infrarot-Deckenheizstrahler vollständig abgekühlt ist.
- ▶ Verwenden Sie keine Halogen-Lösungsmittel zur Reinigung, da ansonsten chemische Reaktionen ausgelöst werden könnten.

DE

4.2 Reinigung

Zum Schutz vor Verunreinigungen sollte der Infrarot-Deckenheizstrahler nach jedem Gebrauch abgedeckt werden.

Decken Sie das Gerät erst ab, wenn es vollständig abgekühlt ist.

Sollte das Gerät dennoch schmutzig geworden sein, beachten Sie bei der Reinigung folgende Hinweise:

- ▶ Reinigen Sie den Infrarot-Deckenheizstrahler grundsätzlich nur in abgekühltem Zustand.
- ▶ Vor jeglichen Arbeiten am Gerät Netzstecker ziehen.
- ▶ Reinigen Sie den Infrarot-Deckenheizstrahler nur mit einem trockenen, weichen Tuch. Verwenden Sie auf keinen Fall scharfe und/oder kratzende Reinigungsmittel.

4.3 Instandhaltung

Beachten Sie, dass bei Reparatur- und Wartungsarbeiten nur Originalteile verwendet werden dürfen. Wenden Sie sich ggf. an das ROWI Service-Center (siehe Kapitel 5).

4.4 Fehlersuche und Reparatur

Störung	Mögliche Ursache(n)	Abhilfe
Das Gerät funktioniert nicht.	Keine Spannung	Überprüfen Sie die Steckdose und die Sicherung. Prüfen Sie, ob der Netzstecker richtig eingesteckt worden ist.
Das Gerät ist an eine Steckdose angeschlossen, die Heizröhren leuchten aber nicht.	Das Gerät ist nicht eingeschaltet.	Überprüfen Sie die Einstellung am Ein-/Ausschalter und ziehen Sie gegebenenfalls an der Zugschnur um das Gerät einzuschalten.
	Ein oder beide Heizröhren sind defekt.	Lassen Sie sich die defekten Heizröhren durch einen Elektriker austauschen oder wenden Sie sich an das ROWI Service-Center.

Tab. 4: Fehlerdiagnose

4.5 Reinigung und Instandhaltung durch qualifizierte Personen

Wartungsarbeiten, die nicht in Kapitel 4.2 - 4.3 aufgeführt sind, dürfen nur durch das ROWI Service-Center (siehe Kapitel 5) durchgeführt werden. Bei Wartungsarbeiten innerhalb der ersten 24 Monate, die von nicht durch ROWI autorisierten Personen und Unternehmen durchgeführt wurden, verfallen sämtliche Gewährleistungsansprüche.

5. Gewährleistung

5.1 Umfang

ROWI räumt dem Eigentümer dieses Produktes eine Gewährleistung von 24 Monaten ab Kaufdatum ein. In diesem Zeitraum werden an dem Gerät festgestellte Material- oder Produktionsfehler vom ROWI Service-Center kostenlos behoben.

DE

Ausgeschlossen von der Gewährleistung sind Fehler, die nicht auf Material- oder Produktionsfehlern beruhen, z. B.

- ▶ Transportschäden jeglicher Art
- ▶ Fehler infolge unsachgemäßer Installation
- ▶ Fehler infolge eines nicht bestimmungsgemäßen Gebrauchs
- ▶ Fehler infolge vorschriftswidriger Behandlung
- ▶ Fehler infolge unsachgemäß ausgeführter Reparaturen oder Reparaturversuche durch nicht von ROWI autorisierte Personen und/oder Unternehmen
- ▶ Normaler betriebsbedingter Verschleiß
- ▶ Reinigung von Komponenten
- ▶ Anpassung an national unterschiedliche, technische oder sicherheitsrelevante Anforderungen, wenn das Produkt nicht in dem Land eingesetzt wird, für das es technisch konzipiert und hergestellt worden ist.

Ferner übernehmen wir keine Gewährleistung für Geräte, deren Serien-Nummer verfälscht, verändert oder entfernt wurde. Ein Gewährleistungsanspruch erlischt auch, wenn in das Gerät Teile eingebaut werden, die nicht von der ROWI GmbH zugelassen sind.
Ansprüche, die über die kostenlose Fehlerbeseitigung hinausgehen, wie z. B. Schadensersatz-Ansprüche sind nicht Bestandteil des Gewährleistungsumfanges.

5.2 Abwicklung

Sollten beim Betrieb Ihres ROWI-Produktes Probleme auftreten, gehen Sie bitte wie folgt vor:

1. **Bedienungsanleitung lesen**
   Die meisten Funktionsstörungen werden durch eine fehlerhafte Bedienung verursacht. Lesen Sie deshalb beim Auftreten einer Funktionsstörung zunächst in der Bedienungsanleitung nach. In Kapitel 4.4 finden Sie entsprechende Hinweise zur Beseitigung von Funktionsstörungen.
2. **Service-Formular**
   Zur Vereinfachung der Serviceabwicklung füllen Sie das dem Produkt beiliegende Service-Formular bitte vollständig in Druckbuchstaben aus, bevor Sie mit dem ROWI Service-Center Kontakt aufnehmen. So haben Sie alle benötigten Informationen griffbereit.

3. **Telefonische Kontaktaufnahme**
   Rufen Sie beim ROWI Service-Center an. Das ROWI Service-Team erreichen Sie unter:

   +49 7253 9460-40
   (Montag – Freitag: 8.00 – 18.00 Uhr)

Die meisten Probleme können bereits im Rahmen der kompetenten, technischen Beratung unseres Service-Teams behoben werden. Sollte dies jedoch nicht möglich sein, erfahren Sie hier das weitere Vorgehen.

DE

4. **Ist eine Überprüfung bzw. Reparatur durch das ROWI Service-Center erforderlich, gehen Sie wie folgt vor:**

► **Gerät verpacken**
Verpacken Sie das Gerät in der Originalverpackung. Sorgen Sie dafür, dass es hinreichend ausgepolstert und vor Stößen geschützt ist. Transportschäden sind nicht Bestandteil des Gewährleistungsumfangs.

► **Kaufbeleg hinzufügen**
Legen Sie unbedingt den Kaufbeleg bei. Nur bei Vorliegen des Kaufbelegs kann die Service-Leistung ggf. im Rahmen der Gewährleistung abgewickelt werden.

► **Service-Formular beilegen**
Legen Sie das ausgefüllte Service-Formular der Transportverpackung bei.

► **Gerät einsenden**
Erst nach Rücksprache mit dem ROWI Service-Center senden Sie das Gerät frei Haus (bei Geräten, die leichter als 30 kg sind) an folgende Adresse:

ROWI Schweißgeräte und
Elektrowerkzeuge Vertrieb GmbH
Service-Center
Augartenstraße 3
76698 Ubstadt-Weiher

6. Ersatz- und Ausstattungsteile

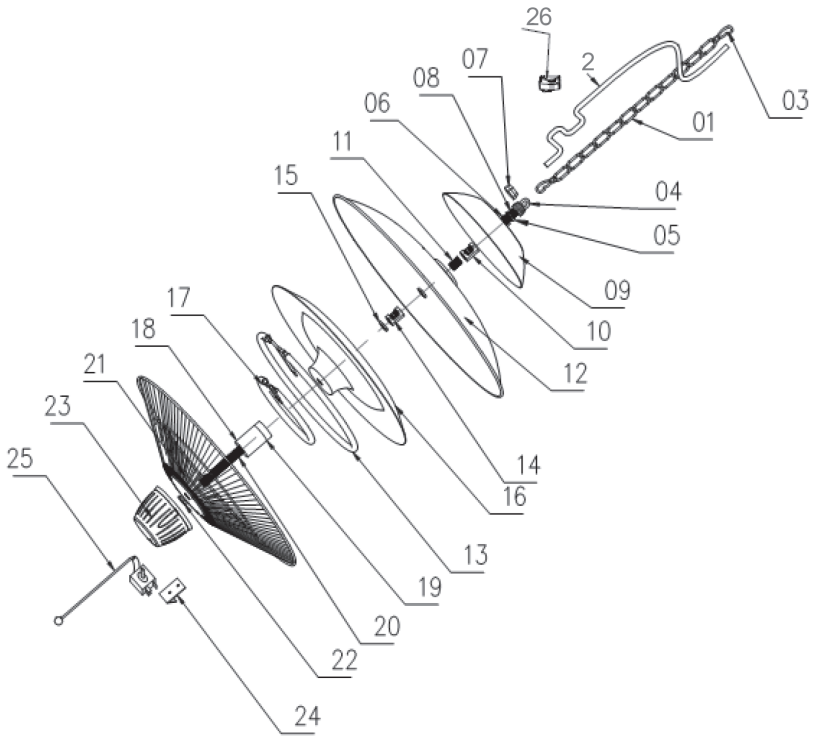

Abb. 2: Explosionszeichnung

Pos.	Bezeichnung	Artikel-Nummer
1	Aufhängungs-Kette	4 03 04 0622
2	Netzkabel	4 03 04 0623
3	Karabinerhaken	4 03 04 0624
4	Ösenmutter (M10)	4 03 04 0625
5	M10-Mutter	4 03 04 0626
6	U-Scheibe (M10)	4 03 04 0627
7	Netzkabel-Entlastung	4 03 04 0628
8	M10-Halterungsschraube	4 03 04 0629
9	Obere Abdeckung	4 03 04 0630

DE

10	Muffe M10 x M12	4 03 04 0631
11	M12-Schraube	4 03 04 0632
12	Großabdeckung	4 03 04 0633
13	Halogen-Heizbogen 900 W	4 03 04 0634
14	M12-Hohlschraube	4 03 04 0635
15	M12-Mutter	4 03 04 0636
16	Reflektor	4 03 04 0637
17	Halogen-Heizbogen 600 W	4 03 04 0638
18	Rohr (ø = 32mm)	4 03 04 0639
19	Verbinder (ø = 32mm)	4 03 04 0640
20	M12-Gewindestange	4 03 04 0641
21	Gitter	4 03 04 0642
22	M12-Mutter	4 03 04 0643
23	Schalterabdeckung	4 03 04 0644
24	Schalterhalterung	4 03 04 0645
25	Schalter	4 03 04 0646
26	A Kunststoffverbindungskasten oberer Teil	
	B Kunststoffverbindungskasten unterer Teil	

Tab. 5: Ersatzteilliste

Bitte beachten Sie, dass einige Ersatzteile nicht bei ROWI erhältlich bzw. nicht einzeln austauschbar sind. Weitere Informationen hierzu erhalten Sie beim ROWI Service-Center.

7. Entsorgung

Die Verpackung sowie sämtliche Verpackungsmaterialien bestehen aus umweltfreundlichen, zu 100 % recyclingfähigen Materialien.

Korrekte Entsorgung dieses Produkts

Innerhalb der EU weist dieses Symbol darauf hin, dass dieses Produkt nicht über den Hausmüll entsorgt werden darf. Altgeräte enthalten wertvolle recyclingfähige Materialien, die einer Wiederverwertung zugeführt werden sollten und um der Umwelt bzw. der menschlichen Gesundheit nicht durch unkontrollierte Müllbeseitigung zu schaden. Bitte entsorgen Sie Altgeräte deshalb über geeignete Sammelsysteme oder senden Sie das Gerät zur Entsorgung an die Stelle, bei der Sie es gekauft haben. Diese wird dann das Gerät der stofflichen Verwertung zuführen.

DE

8. Garantieerklärung

Unbeschadet der gesetzlichen Gewährleistungsansprüche gewährt der Hersteller eine Garantie gemäß den Gesetzen Ihres Landes, mindestens jedoch 1 Jahr (in Deutschland 2 Jahre). Garantiebeginn ist das Verkaufsdatum des Gerätes an den Endverbraucher.

Die Garantie erstreckt sich ausschließlich auf Mängel, die auf Material- oder Herstellungsfehler
zurückzuführen sind.

Garantiereparaturen dürfen ausschließlich von einem autorisierten Kundendienst durchgeführt werden. Um Ihren Garantieanspruch geltend zu machen ist der Original-Verkaufsbeleg (mit Verkaufsdatum) beizufügen.

Von der Garantie ausgeschlossen sind:

- ► Normaler Verschleiß
- ► Unsachgemäße Anwendungen, wie z.B. Überlastung des Gerätes, nicht zugelassene Zubehörteile
- ► Beschädigung durch Fremdeinwirkungen, Gewaltanwendung oder durch Fremdkörper
- ► Schäden die durch Nichtbeachtung der Gebrauchsanleitung entstehen, z.B. Anschluss an eine falsche Netzspannung oder Nichtbeachtung der Montageanleitung
- ► Komplett oder teilweise demontierte Geräte

[Notizen]

[Notizen]

[Notizen]

[Notizen]

[Contact]

ROWI
Schweißgeräte und
Elektrowerkzeuge Vertrieb GmbH

Augartenstraße 3
76698 Ubstadt-Weiher
Telefon +49 7253 9460-0
Fax +49 7253 9460-60
E-Mail info@rowi.de

www.rowi.de

Originalbetriebsanleitung 0617_103030275_1.0