HEK 2000/2/6 F

ROWI
GROWING PERFECTION | SINCE 1964

DE **ELEKTRISCHES KAMINFEUER 2000 W**

Originalbetriebsanleitung

1 03 03 0314

CE

Inhalt

1.	**Sicherheit**	**3**
1.1	Wichtige Warnhinweise	4
1.2	Allgemeine Sicherheitshinweise	4
1.3	Spezifische Sicherheitshinweise	7
2.	**Produktbeschreibung**	**8**
2.1	Anwendungsbereich und bestimmungsgemäße Verwendung	8
2.2	Typenschild	8
2.3	Produktsicherheit	8
2.4	Technische Daten	8
2.5	Untersagte Anwendungsbereiche	9
3.	**Vorbereitung des Produktes für den Betrieb**	**9**
3.1	Auspacken des Lieferumfangs	9
3.2	Aufbewahren der Originalverpackung	9
3.3	Aufstellen des Gerätes	9
4.	**Betriebsanleitung**	**10**
4.1	Geräteübersicht	10
4.2	Inbetriebnahme	10
4.3	Bedienung über das Bedienfeld	10
4.4	Bedienung über die Fernbedienung	11
4.5	Abschalten des Gerätes	13
4.6	Lagerung	13
4.7	Wiederverpacken für private Transportzwecke	14
5.	**Reinigung und Instandhaltung**	**14**
5.1	Sicherheitsmaßnahmen	14
5.2	Reinigung	14
5.3	Austausch von Leuchtmitteln	14
5.4	Instandhaltung	14
5.5	Fehlersuche und Reparatur	14
5.6	Reinigung und Instandhaltung durch qualifizierte Personen	15
6.	**Gewährleistung**	**15**
6.1	Umfang	15
6.2	Abwicklung	16
7.	**Entsorgung**	**16**
8.	**Garantieerklärung**	**17**
9.	**Konformitätserklärung CE**	**17**
10.	**Ersatz- und Ausstattungsteile**	**19**

Symbolerklärung

Achtung Gefahr!
Die mit diesem Symbol gekennzeichneten Sicherheitsvorschriften sind unbedingt zu beachten. Die Missachtung kann schwerwiegende und weitreichende gesundheitliche Schäden sowie immense Sachschäden verursachen.

Wichtige Information!
Hier finden Sie erklärende Informationen und Tipps, die Sie bei der optimalen Nutzung dieses Gerätes unterstützen.

Bedienungsanleitung lesen!

Nicht abdecken!

Entsorgen Sie das Produkt nicht über den Hausmüll, sondern über kommunale Sammelstellen zur stofflichen Verwertung.

Entsorgung der Batterien

Kennzeichnung zur Abfalltrennung!

Umweltgerechte Entsorgung der Verpackung!

Das Packstück muss grundsätzlich so transportiert, umgeschlagen und gelagert werden, dass die Pfeile jederzeit nach oben zeigen.

Vor Nässe schützen!

Vorsicht zerbrechlich!

Transport von sperrigen oder schweren Waren stets von 2 Personen anzuwenden ab einem Gewicht von 15 kg für Verkaufs- und Transportkartons

Sehr geehrte Kundin,
sehr geehrter Kunde,

wir freuen uns, dass Sie sich für ein Qualitätsprodukt aus dem Hause **ROWI** entschieden haben und danken Ihnen für das uns und unseren Produkten entgegengebrachte Vertrauen. Auf den folgenden Seiten erhalten Sie wichtige Hinweise, die Ihnen eine optimale und sichere Nutzung Ihres elektrischen Kaminfeuers erlauben. Lesen Sie deshalb diese Bedienungsanleitung genau durch, bevor Sie das Heizgerät zum ersten Mal in Betrieb nehmen. Für späteres Nachschlagen halten Sie die Bedienungsanleitung bei jedem Einsatz griffbereit. Bewahren Sie sämtliche mitgelieferten Dokumente sorgfältig auf.

Viel Freude mit Ihrem neuen elektrischen Kaminfeuer wünscht Ihnen Ihre

ROWI Schweißgeräte und Elektrowerkzeuge Vertrieb GmbH

1. Sicherheit

Lesen Sie alle Sicherheitshinweise und Anweisungen. Versäumnisse bei der Einhaltung der Sicherheits-

hinweise und Anweisungen können schwere Verletzungen und/oder Sachschäden verursachen.

1.1 Wichtige Warnhinweise

Kinder fernhalten oder beaufsichtigen. Das Gerät kann von **Kindern ab 8 Jahren** und von **Personen** mit verringerten physischen, sensorischen oder mentalen Fähigkeiten oder Mangel an Erfahrung und/oder Wissen benutzt werden, wenn sie beaufsichtigt werden oder bezüglich des sicheren Gebrauchs des Gerätes unterwiesen wurden und die daraus resultierenden Gefahren verstanden haben.

Kinder dürfen nicht mit dem Gerät spielen.

Reinigung und Benutzer-Wartung dürfen nicht durch Kinder ohne Beaufsichtigung durchgeführt werden.

Kinder unter 3 Jahren sind vom Gerät fernzuhalten, es sei denn, sie werden ständig beaufsichtigt.

Kinder zwischen 3 und 8 Jahren dürfen das Gerät nur unter der Bedingung ein- oder ausschalten, dass dieses in der normalen Betriebsposition aufgestellt oder installiert ist, dass die Kinder überwacht sind oder dass sie Anweisungen über die Sicherheitsmaßnahmen erhalten und auch die möglichen Gefahren verstanden haben. **Kinder zwischen 3 und 8 Jahren** dürfen den Netzstecker nicht einstecken, das Gerät einstellen und reinigen oder Wartungsarbeiten ausführen.

VORSICHT - Einige Teile des Produktes können sehr heiß werden und Verbrennungen verursachen. Besondere Vorsicht ist geboten, wenn Kinder und schutzbedürftige Personen anwesend sind.

Berühren Sie das Gerät niemals während Sie duschen oder baden.

1.2 Allgemeine Sicherheitshinweise

⚠ Eine unsachgemäße Benutzung dieses Gerätes kann schwerwiegende und weitreichende gesundheitli-

che sowie immense Sachschäden verursachen. Lesen Sie deshalb die folgenden Hinweise sorgfältig durch. Machen Sie sich mit dem Gerät gut vertraut, bevor Sie es in Betrieb nehmen. Nur so kann ein sicherer und einwandfreier Betrieb gewährleistet werden.

Allgemeine Sicherheits- und Unfallverhütungsvorschriften beachten. Zusätzlich zu den Hinweisen in dieser Bedienungsanleitung müssen die allgemeinen Sicherheits- und Unfallverhütungsvorschriften des Gesetzgebers berücksichtigt werden.

Bedienungsanleitung an Dritte weiterreichen. Tragen Sie dafür Sorge, dass Dritte dieses Produkt nur nach Erhalt der erforderlichen Anweisungen benutzen.

Kinder fern halten und gegen Fremdbenutzung sichern. Lassen Sie das betriebsbereite oder betriebene Gerät niemals unbeaufsichtigt. Lassen Sie keinesfalls Kinder in dessen Nähe. Kindern ist der Gebrauch dieses Gerätes untersagt. Sichern Sie das Gerät gegen Fremdbenutzung.

Seien Sie stets aufmerksam und achten Sie immer darauf, was Sie tun. Führen Sie keine Arbeiten an diesem Produkt durch, wenn Sie unaufmerksam sind bzw. unter Einfluss von Drogen, Alkohol oder Medikamenten stehen. Bereits ein Moment der Unachtsamkeit beim Gebrauch dieses Gerätes kann zu ernsthaften Unfällen und Verletzungen führen.

Für sicheren Stand sorgen. Achten Sie bei der Aufstellung des Gerätes auf eine feste und sichere Standfläche. Verwenden Sie das Gerät nur in aufrechter Position. Ist das Gerät umgefallen, Netzstecker ziehen, Gerät wieder aufrichten und abkühlen lassen, bevor Sie es erneut in Betrieb nehmen.

Das Gerät wird sehr heiß. Berühren Sie niemals die Oberfläche, wenn das Gerät in Betrieb ist.

Kontakt mit heißen Teilen vermeiden. Berühren Sie keine heißen Teile am Gerät. Beach-

ten Sie, dass verschiedene Komponenten Wärme speichern können und so auch nach Gebrauch des Gerätes noch zu Verbrennungen führen können.

WARNUNG: Nicht abdecken. Decken Sie das Gerät niemals ab, um eine Überhitzung zu vermeiden. Achten Sie unbedingt darauf, dass die Lufteingangs- und Luftausgangsöffnungen stets frei zugänglich sind.

Auf Beschädigung achten. Kontrollieren Sie das Gerät vor Inbetriebnahme auf etwaige Beschädigungen. Sollte das Gerät Mängel aufweisen, darf es auf keinen Fall in Betrieb genommen werden.

Keine spitzen Gegenstände verwenden. Führen Sie niemals spitze und/oder metallische Gegenstände in das Innere des Gerätes ein.

Nicht zweckentfremden. Verwenden Sie das Gerät nur für die, in dieser Bedienungsanleitung vorgesehenen Zwecke.

Regelmäßig prüfen. Der Gebrauch dieses Gerätes kann bei bestimmten Teilen zu Verschleiß führen. Kontrollieren Sie deshalb das Gerät regelmäßig auf etwaige Beschädigungen und Mängel.

Netzkabel prüfen. Verwenden Sie das Gerät nicht, wenn das Netzkabel Beschädigungen aufweist. Wenden Sie sich bei einer Beschädigung des Netzkabels unbedingt an das ROWI Service-Center.

Netzkabel nicht zweckentfremden. Ziehen Sie das Gerät nicht am Kabel und benutzen Sie es nicht, um den Stecker aus der Steckdose zu ziehen. Schützen Sie das Kabel vor Hitze, Öl und scharfen Kanten.

Betreiben Sie das Gerät nur mit vollständig ausgerolltem Netzkabel. Wickeln Sie das Netzkabel niemals um das Gerät. Achten Sie darauf, dass das Netzkabel nicht in Berührung mit heißen Oberflächen gerät. Verlegen Sie das Kabel so, dass man nicht über das Kabel stolpern kann.

Ausschließlich Originalzubehörteile verwenden. Be-

nutzen Sie zu Ihrer eigenen Sicherheit nur Zubehör und Zusatzgeräte, die ausdrücklich in der Bedienungsanleitung angegeben oder vom Hersteller empfohlen werden.

Nicht im Ex-Bereich verwenden. Verwenden Sie das Gerät nicht in explosionsgefährdeter Umgebung, in der sich Substanzen, wie z.B. brennbare Flüssigkeiten, Gase und insbesondere Farb- und Staubnebel, befinden. Durch heiße Flächen am Gerät können sich diese Substanzen entzünden.

Stellen Sie das Gerät so auf, dass der Netzstecker jederzeit frei zugänglich ist.

Stellen Sie das Gerät nicht unmittelbar unterhalb einer Wandsteckdose auf.

Netzstecker ziehen. Ziehen Sie bei Nichtgebrauch und vor jeglichen Wartungsarbeiten den Netzstecker aus der Steckdose.

Tauchen Sie das Gerät niemals ins Wasser.

Beachten Sie bei der Aufstellung die vorgeschriebenen Sicherheitsabstände. Halten Sie zu allen Seiten sowie zu brennbaren Materialien (Möbel, Gardinen etc.) einen Sicherheitsabstand von mind. 50 cm, zur Vorderseite von mind. 100 cm, ein. Stellen Sie das Gerät niemals auf einen langflorigen Teppich.

Die Montage des Gerätes an der Wand und der Decke ist untersagt.

1.3 Spezifische Sicherheitshinweise

Verwenden Sie dieses Gerät niemals in der unmittelbaren Nähe einer Badewanne, einer Dusche oder eines Schwimmbeckens.

Verwenden Sie dieses Heizgerät nicht mit einem Programmschalter, Zeitschalter oder irgendeiner anderen Einrichtung, die das Heizgerät automatisch einschaltet, da ansonsten Brandgefahr besteht, wenn das Heizgerät abgedeckt oder falsch aufgestellt wird.

WARNUNG: Das Heizgerät darf nicht benutzt werden, wenn das Glasfeld beschädigt ist.

2. Produktbeschreibung

2.1 Anwendungsbereich und bestimmungsgemäße Verwendung

Dieses Gerät ist nach dem Stand der Technik und den anerkannten sicherheitstechnischen Regeln gebaut. Dennoch können bei unsachgemäßer oder nicht bestimmungsgemäßer Verwendung Gefahren für Leib und Leben des Benutzers oder Dritter bzw. Schäden am Gerät selbst und/oder an anderen Sachwerten entstehen.

Das elektrische Kaminfeuer in edler Marmor-Optik wirkt wie ein echter Kamin und verteilt eine angenehme und gleichbleibende Wärme. Die Heizleistung des Kamins kann in 2 Heizstufen eingestellt oder auch nur mit Flammeneffekt betieben werden. Dieses elektrische Kaminfeuer ist für die Aufstellung und Beheizung privater, geschlossener und trockener Räume während der Übergangszeit. An extrem kalten Tagen kann das Gerät auch als Zusatzheizung eingesetzt werden.

Eine andere oder darüber hinausgehende Benutzung gilt als nicht bestimmungsgemäß. Das Risiko trägt der Anwender. Zur bestimmungsgemäßen Verwendung zählt auch das Beachten der Bedienungs- und Installationshinweise sowie die Einhaltung der Wartungsbedingungen.

2.2 Typenschild

Das Typenschild des Elektrischen Kaminfeuers mit allen relevanten technischen Daten, sowie der Seriennummer ist auf der Rückseite des Gerätes angebracht.

2.3 Produktsicherheit

Um bereits im Vorfeld mögliche Gefahren auszuschließen, wurden vom Hersteller serienmäßig die folgenden Sicherheitseinrichtungen installiert:

Überhitzungsschutz
Wird die maximal zulässige Gerätetemperatur überschritten , schaltet das Gerät automatisch ab und kann erst wieder in Betrieb genommen werden, wenn das Gerät abgekühlt ist.

Schutzart

- ▶ Das Gerät entspricht der Schutzart IP20. Geräte dieser Kategorie verfügen über einen sogenannten Fingerschutz und sind somit gegen das Eindringen von mittelgroßen Fremdkörpern (ab Ø 12,5 mm) geschützt. Es besteht kein Schutz gegen Wasser.

- ▶ Betreiben Sie das Gerät nur in aufrechter Position.

2.4 Technische Daten

Modell	HEK 2000/2/6 F
Artikelnummer	1 03 03 0314
Raumheizungs-Jahresnutzungsgrad	38,0 %
Wärmeleistung:	
Nennwärmeleistung P_{nom}	2,0 kW
Mindestwärmeleistung P_{min}	1,0 kW
Maximale kontinuierliche Wärmeleistung $P_{max, c}$	2,0 kW

Hilfsstromverbrauch:	
Nennwärmeleistung el_{max}	0,014 kW
Mindestwärmeleistung el_{min}	0,014 kW
Im Bereitschaftszustand el_{SB}	0,00048 kW
Art der Wärmeleistung/ Raumtemperaturkontrolle	
Mit elektronischer Raumtemperaturkontrolle und Wochentagsregelung	
Sonstige Relegungsoptionen	
Mit adaptiver Regelung des Heizbeginns	
Netzanschluss	220-240 V~50 Hz
Anzahl Heizstufen	2 (1000/2000 W)
Raumheizvermögen (ausgehend von einer Raumhöhe von 2,40 m)	ca. 60 m³
Netzkabellänge	ca. 165 cm
Schutzart	IP20
Schutzklasse	I
A-bewerteter Schallleistungspegel (L_{WA})	ca. 50 dB(A)
Produktmaß (BxTxH)	
ca. 109,00 x 35,00 x 102,00 cm	
Produktgewicht	ca. 43,4 kg
ROWI Schweißgeräte und Elektrowerkzeuge Vertrieb GmbH Augartenstraße 3 76698 Ubstadt-Weiher | Germany Telefon +49 7253 93520-0 Fax +49 7253 93520-960 info@rowi.de | www.rowi.de	

Tab.1: Technische Daten

2.5 Untersagte Anwendungsbereiche

- Dieses Gerät darf weder während des Betriebes noch bei der Lagerung mit Wasser bzw. Feuchtigkeit in Berührung kommen.
- Dieses Gerät ist ausschließlich für den Hausgebrauch konzipiert. Verwenden Sie dieses Gerät nicht für gewerbliche Zwecke und im Freien.
- Das Gerät darf zur Wand- und Deckenmontage nicht verwendet werden.

3. Vorbereitung des Produktes für den Betrieb

3.1 Auspacken des Lieferumfangs

Überprüfen Sie unverzüglich nach dem Öffnen der Verpackung, ob der Lieferumfang vollständig und in einwandfreiem Zustand ist. Setzen Sie sich umgehend mit Ihrem Verkäufer in Verbindung, wenn der Lieferumfang Mängel aufweist. Nehmen Sie das Gerät nicht in Betrieb, wenn es defekt ist.

3.2 Aufbewahren der Originalverpackung

Bewahren Sie die Originalverpackung über die gesamte Lebensdauer des Produktes sorgfältig auf. Verwenden Sie die Verpackung zum Einlagern und Transportieren des Gerätes. Entsorgen Sie die Verpackung erst nach Ablauf der Produktlebensdauer. Hinweise für eine ordnungsgemäße Entsorgung finden Sie in Kapitel 8.

3.3 Aufstellen des Gerätes

Das Gerät darf nur bei sicherem, senkrechtem und stabilem Stand betrieben

werden. Achten Sie stets auf den einzuhaltenden Mindestabstand von 100 cm zur Vorderseite und 50 cm zu allen anderen Seiten, brennbaren Gegenständen und anderen Gefahrenquellen.

- ▶ Stellen Sie das Gerät nicht unmittelbar unterhalb einer Wandsteckdose auf.
- ▶ Die Montage des Gerätes an der Decke und an der Wand ist untersagt.

4. Betriebsanleitung

4.1 Geräteübersicht

1 Bedienfeld
2 Ein-/Ausschalter
3 Display
4 Lüftungsschlitze

Abb.1: Geräteübersicht

4.2 Inbetriebnahme

1. Vergewissern Sie sich, dass der **Ein-/Ausschalter** (siehe Abb. 1, Nr. 2) auf „**0**“ steht. Schließen Sie dann das Gerät an eine geerdete, durch einen FI-Schutzschalter abgesicherte Steckdose an.

2. Schalten Sie nun das Gerät ein, indem Sie den **Ein-/Ausschalter** (siehe Abb. 1, Nr. 2) auf „**I**“ stellen. Das Display befindet sich nun im Standby-Modus.

3. Sie können nun das Gerät über das Bedienfeld (siehe Abb. 1, Nr. 2) oder über die Fernbedienung (siehe Abb. 3) bedienen. Über die Fernbedienung gibt es mehr Auswahlmöglichkeiten.

Wichtige Information!

Bei der ersten Inbetriebnahme oder nach einer längeren Heizpause kann es zu einer kurzzeitigen Geruchsbildung kommen.

4.3 Bedienung über das Bedienfeld

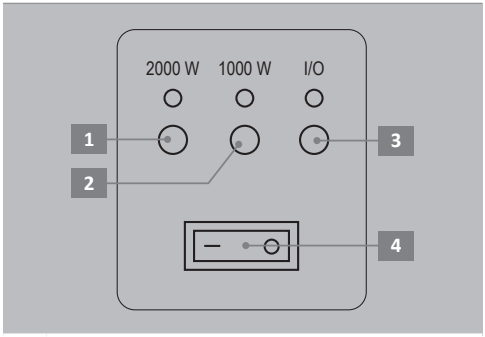

1 Heizstufe 2 (2000 W)
2 Heizstufe 1 (1000 W)
3 ON-/OFF-Schalter und Dimmer
4 Ein-/Ausschalter

Abb.2: Bedienfeld

STANDBY:

Um den Standby-Modus zu verlassen, drücken Sie die Taste „**I/O**“ (siehe Abb. 2, Nr. 3). Das Display leuchtet auf und zeigt Tag/Uhrzeit, die aktuelle Raumtemperatur und die Helligkeitsstufe der Flamme an.

HEIZSTUFEN:

Drücken Sie die Taste **1000 W** (siehe Abb. 2, Nr. 2) um in die **erste Heizstufe** zu schalten. Betätigen Sie die Taste erneut, um die Heizfunktion wieder auszuschalten.

Drücken Sie die Taste **2000 W** (siehe Abb. 2, Nr. 1) um in die **zweite Heizstufe** zu schalten. Betätigen Sie die Taste erneut, um die Heizfunktion wieder auszuschalten.

DIMMER:

Halten Sie die Taste „**I/O**“ für 3 Sekunden gedrückt, um die Helligkeitsstufen zu ändern. Betätigen Sie die Taste so oft, bis die gewünschte Helligkeitsstufe erreicht ist. Sie können zwischen **5 Helligkeitsstufen** wählen.

4.4 Bedienung über die Fernbedienung

Abb.3: Fernbedienung

Wichtige Information!

Legen Sie vor der Verwendung die Batterien in die Fernbedienung (2x 1,5V Typ AAA, nicht im Lieferumfang enthalten)

ON/OFF (Standby-Modus)

Um den Standby-Modus zu verlassen, drücken Sie die Taste „**ON/OFF**“.

HEIZSTUFEN

1000 W (Heizstufe 1)

Drücken Sie die Taste **1000 W** um in die **erste Heizstufe** zu schalten. Betätigen Sie die Taste erneut, um die Heizfunktion wieder auszuschalten.

2000 W (Heizstufe 2)

Drücken Sie die Taste **2000 W** um in die **zweite Heizstufe** zu schalten. Betätigen Sie die Taste erneut, um die Heizfunktion wieder auszuschalten.

TEMPERATUR

Beim Einschalten des Gerätes wird die Raumtemperatur angezeigt. Durch drücken der Taste „**+**“ oder „**–**“ kann diese in einem Bereich zwischen 15°C und 30°C verändert werden. Wenn Sie sich für eine Temperatur entschieden haben, blinkt diese für ein paar Sekunden und im Display erscheint erstmal wieder die Raumtemperatur, bis diese die gewünschte Temperatur erreicht hat.

Wichtige Information!

Die eingestellte Temperatur muss höher sein als die Raumtemperatur, ansonsten heizt das Gerät nicht.

DIMMER

Drücken Sie die Taste „**DIMMER**“, um die Helligkeitsstufen des Flammeneffekts zu ändern. Betätigen Sie die Taste so oft, bis die gewünschte Helligkeitsstufe erreicht ist. Sie können zwischen **5 Helligkeitsstufen** wählen.

IC (Automodus)

Drücken Sie die Taste „**IC**“, um die automatische Heizfunktion einzuschalten. Im Display erscheint „**AUTO**“ Das Gerät passt nun automatisch die Heizstufen an, um die eingestellte Wunschtemperatur zu erreichen oder zu halten. Drücken Sie die Taste „**IC**“ erneut, um die Funktion wieder auszuschalten.

DATE/TIME (Datum und Uhrzeit einstellen)

1. Datum

Drücken Sie die Taste „**DATE/TIME**“. Mit den Tasten ▲ und ▼ kann nun der **Tag** ausgewählt werden.

2. Stunde

Drücken Sie die Taste „**DATE/TIME**“ erneut. Mit den Tasten ✚ und ━ kann nun die **Stunde** ausgewählt werden.

3. Minute

Drücken Sie die Taste „**DATE/TIME**“ erneut. Mit den Tasten ✚ und ━ kann nun die **Minute** ausgewählt werden.

4. Speichern

Bestätigen Sie nun mit der „**OK**“-Taste.

TIMER SET (Timer einstellen)

Es können bis zu **10 verschiedene Zeiteinstellungen** gespeichert werden.

Die max. Laufzeit beträgt **23 Stunden und 50 Minuten**.

Die Zeiten können immer im **10-Minuten-Takt** eingestellt werden.

1. Speicherplatz auswählen und gespeicherte Zeiten ansehen

Drücken Sie die Taste „**TIMER SET**“. Mit ✚ oder ━ können Sie sich nun die abgespeicherten Zeiten ansehen. Es wird immer die **Einschaltzeit** angezeigt. Um die **Ausschaltzeit** anzuzeigen, drücken Sie die Taste ▲. Drücken Sie ✚ oder ━ um fortzusetzen und wieder die **Einschaltzeiten** zu sehen.

Betätigen Sie die Taste „**C**“ um eine abgespeicherte Zeit zu löschen.

2. Tag auswählen

Wenn Sie sich für einen Speicherplatz entschieden haben, können Sie als erstes den Tag auswählen. Drücken Sie hierzu die Taste „**TIMER SET**“ nochmal.

Der Cursor beginnt links am **Tag** an zu blinken.

Mit den Tasten ▲ und ▼ kann der Cursor verschoben werden. Mit ✚ kann der gewünschte Tag hinzugefügt werden und mit ━ kann er wieder entfernt werden.

3. Einschaltzeit einstellen

Drücken Sie die Taste „**TIMER SET**“ nochmal.

Die **Stunde** beginnt nun zu blinken und „ON“ wird im Display angezeigt.

Mit den Tasten + und − können Sie die gewünschte Stunde auswählen.

Drücken Sie die Taste „**TIMER SET**“ nochmal. Die **Minute** beginnt nun zu blinken.

Mit den Tasten + und − können Sie die gewünschte Minute auswählen.

4. Ausschaltzeit einstellen

Drücken Sie die Taste „**TIMER SET**“ nochmal.

Die **Stunde** beginnt nun zu blinken und „OFF wird im Display angezeigt.

Mit den Tasten + und − können Sie die gewünschte Stunde auswählen.

Drücken Sie die Taste „**TIMER SET**“ nochmal. Die **Minute** beginnt nun zu blinken.

Mit den Tasten + und − können Sie die gewünschte Minute auswählen.

5. Temperatur einstellen

Drücken Sie die Taste „**TIMER SET**“ nochmal. Die **Temperatur** beginnt nun zu blinken.

Mit den Tasten + und − können Sie die gewünschte Temperatur auswählen.

Bestätigen Sie die Eingabe mit **„OK“.**

6. Timer anschalten

Stellen Sie nun den Timer an indem Sie die Taste **TIMER ON/OFF** drücken.

Im Display ersteint eine Uhr.

Betätigen Sie die Taste erneut um den Timer auszuschalten.

Im Timer-Modus können Sie die Heizstufen über **IC** automatisch laufen lassen oder manuell ein-/ausschalten.

Wichtige Information!

Wenn Sie die Autofunktion gewählt haben, müssen Sie darauf achten, dass die Differenz zwischen Timer-Temperatur und der aktuellen Raumtemperatur max. 4 °C beträgt.

Wichtige Information!

Möchten Sie das Gerät außerhalb der Timerzeiten einschalten, müssen Sie hierzu den Timer mit der Taste **TIMER ON/OFF** ausschalten. Die Uhr im Display verschwindet.

4.5 Abschalten des Gerätes

1. Schalten Sie das Gerät ab, indem Sie den **Ein-/Ausschalter** (siehe Abb. 2, Nr. 4) auf „**0**“ stellen.
2. Ziehen Sie den Netzstecker aus der Steckdose.

Wichtige Information!

Beim Abschalten am **Ein-/Ausschalter** geht die gespeicherte Uhrzeit und das Datum verloren und muss beim nächsten Start neu abgespeichert werden.

Achtung Gefahr!

Warten Sie, bis das Gerät abgekühlt ist bevor Sie es abdecken oder wegstellen.

4.6 Lagerung

Schützen Sie das Gerät vor Staub, Schmutz und Insekten. Decken Sie das Gerät mit der mitgelieferten Folie ab, damit es vor Verunreinigungen und dadurch hervorgerufenen Beschädigungen und Funktionsstörungen geschützt ist.

Achtung Gefahr!

Warten Sie, bis das Gerät abgekühlt ist bevor Sie es abdecken oder wegstellen.

4.7 Wiederverpacken für private Transportzwecke

Zur Vermeidung von Transportschäden verpacken Sie das Gerät im Falle eines Transportes immer in der Originalverpackung.

5. Reinigung und Instandhaltung

5.1 Sicherheitsmaßnahmen

- ▶ Ziehen Sie unbedingt den Netzstecker aus der Steckdose, bevor Sie das Gerät warten.
- ▶ Beginnen Sie mit den Instandhaltungs- und Reinigungsarbeiten erst dann, wenn das Gerät vollständig abgekühlt ist.
- ▶ Reinigung und Wartung durch den Benutzer darf nicht durch Kinder ohne Beaufsichtigung durchgeführt werden.

5.2 Reinigung

Zum Schutz vor Verunreinigungen sollte das elektrische Kaminfeuer nach jedem Gebrauch abgedeckt werden.

Achtung Gefahr!

Decken Sie das Gerät erst ab, wenn es vollständig abgekühlt ist.

Sollte das Gerät dennoch schmutzig geworden sein, beachten Sie bei der Reinigung folgende Hinweise:

- ▶ Reinigen Sie das Gerät grundsätzlich nur in abgekühltem Zustand.
- ▶ Vor jeglichen Arbeiten am Gerät Netzstecker ziehen.
- ▶ Reinigen Sie das Gerät nur mit einem trockenen, weichen Tuch. Verwenden Sie auf keinen Fall scharfe und/oder kratzende Reinigungsmittel.

5.3 Austausch von Leuchtmitteln

Die Leuchtmittel (LED) können nur vom **ROWI Service Center** ausgetauscht werden (siehe Kapitel 6).

5.4 Instandhaltung

Beachten Sie, dass bei Reparatur- und Wartungsarbeiten nur Originalteile verwendet werden dürfen. Wenden Sie sich ggf. an das **ROWI** Service-Center (siehe Kapitel 6).

5.5 Fehlersuche und Reparatur

STÖRUNG: Gerät startet nicht.	
Mögliche Ursache	**Abhilfe**
Kein Strom oder zu niedrige Spannung.	Stellen Sie sicher, dass der Stecker in der Steckdose steckt. Überprüfen Sie die Netzspannung.
Das Gerät ist nicht angeschaltet.	Stellen Sie den Ein-/Ausschalter auf Position „I“
Die Raumtemperatur liegt oberhalb der am Thermostat eingestellten Temperatur.	Erhöhen Sie die eingestellte Temperatur.

STÖRUNG: Das Gerät schaltet während des Betriebes ab.	
Mögliche Ursache	**Abhilfe**
Der Thermoschutzschalter hat ausgelöst. Das Gerät hat die maximal zulässige Temperatur überschritten.	Schalten Sie das Gerät ab, indem Sie den Ein-/Ausschalter auf Position „0“ bringen und den Netzstecker aus der Steckdose ziehen. Lassen Sie das Gerät einige Minuten abkühlen. Überprüfen Sie die Lufteingangs-und Luftausgangsöffnungen und beseitigen Sie die Ursache der Überhitzung, bevor Sie das Gerät erneut starten.
Die Raumtemperatur liegt oberhalb der am Thermostat eingestellten Temperatur.	Erhöhen Sie die Thermostattemperatur.

Tab. 3: Fehlerdiagnose

5.6 Reinigung und Instandhaltung durch qualifizierte Personen

Wartungsarbeiten, die nicht in Kapitel 5.2 aufgeführt sind, dürfen nur durch das **ROWI Service-Center** (siehe Kapitel 6) durchgeführt werden. Bei Wartungsarbeiten innerhalb der ersten 24 Monate, die von nicht durch **ROWI** autorisierten Personen und Unternehmen durchgeführt wurden, verfallen sämtliche Gewährleistungsansprüche.

6. Gewährleistung

6.1 Umfang

ROWI räumt dem Eigentümer dieses Produktes eine Gewährleistung von 24 Monaten ab Kaufdatum ein. In diesem Zeitraum werden an dem Gerät festgestellte Material- oder Produktionsfehler vom **ROWI** Service-Center kostenlos behoben.

Ausgeschlossen von der Gewährleistung sind Fehler, die nicht auf Material- oder Produktionsfehlern beruhen, z. B.

- Transportschäden jeglicher Art
- Fehler infolge unsachgemäßer Installation/Inbetriebnahme
- Fehler infolge eines nicht bestimmungsgemäßen Gebrauchs
- Fehler infolge vorschriftswidriger Behandlung
- Fehler infolge unsachgemäß ausgeführter Reparaturen oder Reparaturversuchen durch nicht von **ROWI** autorisierte Personen und/oder Unternehmen
- Normaler betriebsbedingter Verschleiß
- Reinigung von Komponenten
- Anpassung an national unterschiedliche, technische oder sicherheitsrelevante Anforderungen wenn das Produkt nicht in dem Land eingesetzt wird, für das es technisch konzipiert und hergestellt worden ist.

Ferner übernehmen wir keine Gewährleistung für Geräte, deren Serien-Nummer verfälscht, verändert oder entfernt wurde. Ein Gewährleistungsanspruch erlischt auch, wenn in das Gerät Teile eingebaut werden, die nicht von der **ROWI Vertrieb GmbH** zugelassen sind.

Ansprüche, die über die kostenlose Fehlerbeseitigung hinausgehen, wie z. B. Schadensersatz-Ansprüche sind nicht Bestandteil des Gewährleistungsumfanges.

6.2 Abwicklung

Sollten beim Betrieb Ihres **ROWI**-Produktes Probleme auftreten, gehen Sie bitte wie folgt vor:

1. Bedienungsanleitung lesen

Die meisten Funktionsstörungen werden durch eine fehlerhafte Bedienung verursacht. Lesen Sie deshalb beim Auftreten einer Funktionsstörung zunächst in der Bedienungsanleitung nach. In Kapitel 5.5 finden Sie entsprechende Hinweise zur Beseitigung von Funktionsstörungen.

2. Service-Formular

Zur Vereinfachung der Serviceabwicklung füllen Sie das dem Produkt beiliegende Service-Formular bitte in Druckbuchstaben vollständig aus, bevor Sie mit dem **ROWI** Service-Center Kontakt aufnehmen. So haben Sie alle benötigten Informationen griffbereit.

3. Telefonische Kontaktaufnahme

Rufen Sie beim **ROWI** Service-Center an. Das **ROWI** Service-Team erreichen Sie unter:

07253 93520-840

(Mo. – Fr.: 8.00 – 18.00 Uhr)

Die meisten Probleme können bereits im Rahmen der kompetenten, technischen Beratung unseres Service-Teams behoben werden. Sollte dies jedoch nicht möglich sein, erfahren Sie hier das weitere Vorgehen.

4. Ist eine Überprüfung bzw. Reparatur durch das ROWI Service-Center erforderlich, gehen Sie wie folgt vor:

- **Gerät verpacken**: Verpacken Sie das Gerät in der Originalverpackung. Sorgen Sie dafür, dass es hinreichend ausgepolstert und vor Stößen geschützt ist. Transportschäden sind nicht Bestandteil des Gewährleistungsumfangs.
- **Kaufbeleg hinzufügen**: Legen Sie unbedingt den Kaufbeleg bei. Nur bei Vorliegen des Kaufbeleges kann die Service-Leistung ggf. im Rahmen der Gewährleistung abgewickelt werden.
- **Service-Formular beilegen**: Legen Sie das ausgefüllte Service-Formular der Transportverpackung bei.
- **Gerät einsenden**: Erst nach Rücksprache mit dem ROWI Service-Center wird das Gerät abgeholt oder durch den Kunden frei Haus (bis 30 kg) an folgende Adresse gesendet:
  ROWI Schweißgeräte und Elektrowerkzeuge Vertrieb GmbH
  Service-Center
  Augartenstraße 3
  76698 Ubstadt-Weiher

7. Entsorgung

Die Verpackung besteht aus umweltfreundlichen Materialien, die sie über die örtlichen Recyclingstellen entsorgen können.

Entsorgen Sie das Produkt nicht im Hausmüll, sondern über kommunale Sammelstellen zur stofflichen Verwertung! Möglichkeiten zur Entsorgung des ausgedienten Gerätes erfahren Sie bei Ihrer Gemeinde- oder Stadtverwaltung.

Beachten Sie die Kennzeichnung der Verpackungsmaterialien bei der Abfalltrennung, diese sind gekennzeichnet mit Abkürzungen (a) und Nummern (b) mit folgender Bedeutung: 1-7: Kunststoffe/ 20-22: Papier und Pappe/ 80-98: Verbundstoffe.

Entsorgen Sie Batterien nicht im Hausmüll, sondern über kommunale Sammelstellen zur stofflichen Verwertung! Sie als Endverbraucher sind gesetzlich (Batterieverordnung) zur Rückgabe aller gebrauchten Batterien verpflichtet; eine Entsorgung über den Hausmüll ist untersagt. Batterien sind mit dem nebenstehenden Symbol gekennzeichnet, das auf das Verbot der Entsorgung über den Hausmüll hinweist. Ihre verbrauchten Batterien können Sie unentgeltlich bei den Sammelstellen Ihrer Gemeinde, unseren Filialen oder überall dort abgeben, wo Batterien verkauft werden. Sie erfüllen damit die gesetzlichen Verpflichtungen und leisten Ihren Beitrag zum Umweltschutz.

8. Garantieerklärung

Unbeschadet der gesetzlichen Gewährleistungsansprüche gewährt der Hersteller eine Garantie gemäß den Gesetzen Ihres Landes, mindestens jedoch 1 Jahr (in Deutschland 2 Jahre). Garantiebeginn ist das Verkaufsdatum des Gerätes an den Endverbraucher.

Die Garantie erstreckt sich ausschließlich auf Mängel, die auf Material- oder Herstellungsfehler zurückzuführen sind.

Garantiereparaturen dürfen ausschließlich von einem autorisierten Kundendienst durchgeführt werden. Um Ihren Garantieanspruch geltend zu machen ist der Original-Verkaufsbeleg (mit Verkaufsdatum) beizufügen.

Von der Garantie ausgeschlossen sind:

- Normaler Verschleiß
- Unsachgemäße Anwendungen, wie z.B. Überlastung des Gerätes, nicht zugelassene Zubehörteile
- Beschädigung durch Fremdeinwirkungen, Gewaltanwendung oder durch Fremdkörper
- Schäden die durch Nichtbeachtung der Gebrauchsanleitung entstehen, z.B. Anschluss an eine falsche Netzspannung oder Nichtbeachtung der Montageanleitung
- Komplett oder teilweise demontierte Geräte

9. Konformitätserklärung CE

Wir, ROWI Schweißgeräte und Elektrowerkzeuge Vertrieb GmbH, Bevollmächtigter: Herr Klaus Wieser, Augartenstr. 3, 76698 Ubstadt-Weiher, Deutschland, erklären hiermit, dass dieses Produkt mit den folgenden Harmonisierungsvorschriften übereinstimmt:

Niederspannungsrichtlinie
(2014/35/EU)

Elektromagnetische Verträglichkeit
(2014/30/EU)

RoHS Richtlinie* (2011/65/EU) und (2015/863/EU)

Rahmen-Richtlinie (2009/125/EG)
Ökodesignanforderungen

Verordnung (EU) 2015/1188 Ökodesign-anforderung für Einzelraumheizgeräte

Verordnung 1275/2008/EG Ökodesi-gnanforderungen Stromverbrauch im Bereitschafts- und im Aus-Zustand

Angewandte harmonisierte Normen:
EN 55014-1:2017
EN 55014-2:2015
EN 61000-3-2:2014
EN 61000-3-3:2013
EN 60335-1:2012+A11:2014
EN 60335-2-30:2009+A11:2012
EN 62233:2008

Gerätebezeichnung:
HEK 2000/2/6 F
Elektrisches Kaminfeuer 2000 W

Artikelnummer:
1 03 03 0314

Ubstadt-Weiher, 26.02.2020

Klaus Wieser – Geschäftsführer

*Die alleinige Verantwortung für die Ausstellung dieser Konformitätserklärung trägt der Hersteller. Der oben beschriebene Gegenstand der Erklärung erfüllt die Vorschriften der Richtlinie 2011/65/EU des Europäischen Parlaments und des Rates vom 8. Juni 2011 zur Beschränkung der Verwendung bestimmter gefährlicher Stoffe in Elektro- und Elektronikgeräten.

10. Ersatz- und Ausstattungsteile

Bitte beachten Sie, dass einige Ersatzteile bei **ROWI** nicht erhältlich bzw. nicht einzeln austauschbar sind. Geben Sie bei Ihrer Bestellung stets neben der Ersatzteilnummer auch die Gerätebezeichnung durch. Weitere Informationen hierzu erhalten Sie beim **ROWI** Service-Center.

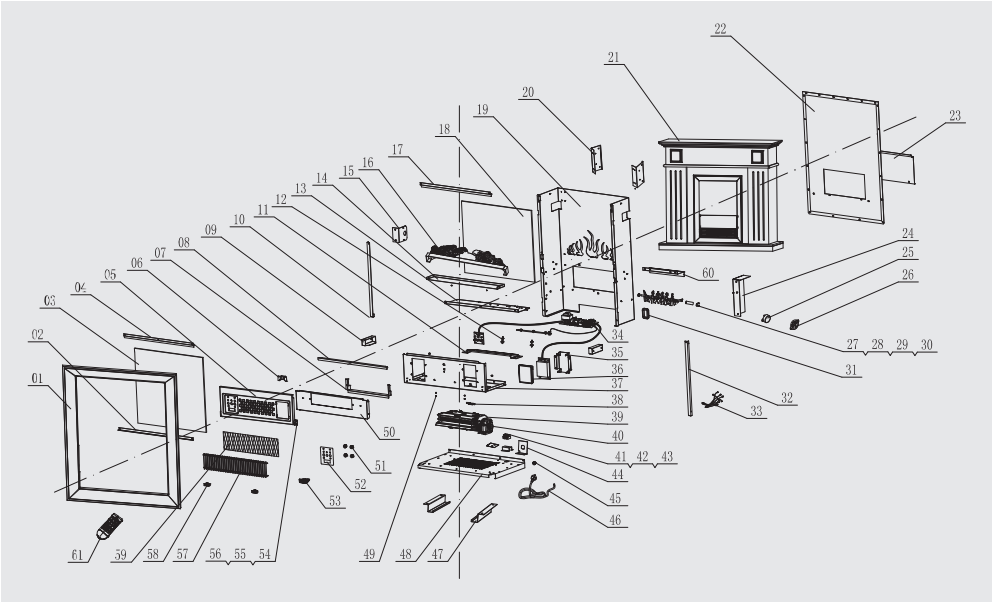

Abb. 2: Explosionszeichnung

Pos.	Bezeichnung	Artikelnummer
1	Rahmen	4 03 04 0998
2	Glashalterung unten	4 03 04 0999
3	Frontglas	4 03 04 1000
4	Glashalterung oben	4 03 04 1001
5	Abdeckplatte	4 03 04 1002
6	Fixierungshalter	4 03 04 1003
7	Umlenkblech	4 03 04 1004
8	Dekoholz Halterung	4 03 04 1005
9	Dekoholz Klammern	4 03 04 1006
10	Glasfixierung links	4 03 04 1007

Pos.	Bezeichnung	Artikelnummer
11	LED Halterung	4 03 04 1008
12	Befestigungsschraube	4 03 04 1009
13	Umlenkblech	4 03 04 1010
14	Trennwand	4 03 04 1011
15	Motorhalterung	4 03 04 1012
16	Dekoholz	4 03 04 1013
17	Innere Glasplatte	4 03 04 1014
18	Inneres Glas	4 03 04 1015
19	Innere Abdeckung	4 03 04 1016
20	Interene Abdeckung Halterung	4 03 04 1017
21	Holzrahmen	4 03 04 1018
22	Rückwand	4 03 04 1019
23	Reparaturabdeckung	4 03 04 1020
24	Motorhalterung	4 03 04 1021
25	Motor	4 03 04 1022
26	U-Scheibe	4 03 04 1023
27	Federklemme	4 03 04 1024
28	Gummiabdeckung	4 03 04 1025
29	Reflexstreifen	4 03 04 1026
30	Gummimanschette	4 03 04 1027
31	Schutzabdeckung Kabel	4 03 04 1028
32	Glasfixierung rechts	4 03 04 1029
33	Innenleiter	4 03 04 1030
34	Steuerplatine	4 03 04 1031
35	Displayhalterung	4 03 04 1032
36	Displayglas	4 03 04 1033
37	Schalterabdeckung	4 03 04 1034
38	Thermoschutzschalter (Bimetall)	4 03 04 1035

Pos.	Bezeichnung	Artikelnummer
39	Abdeckung	4 03 04 1036
40	Heizelement	4 03 04 1037
41	Klemmleiste	4 03 04 1038
42	Verbindungsplatte	4 03 04 1039
43	Halterung Klemmleiste	4 03 04 1040
44	Abstandshalter Isolierung	4 03 04 1041
45	Kabelklemme	4 03 04 1042
46	Netzkabel	4 03 04 1043
47	Halterung	4 03 04 1044
48	Grundplatte	4 03 04 1045
49	Gummiabstandhalter	4 03 04 1046
50	Luftauslass	4 03 04 1047
51	Plastikabstandhalter	4 03 04 1048
52	Bedienfeld	4 03 04 1049
53	Ein-/Ausschalter	4 03 04 1050
54	Halterung Abdeckplatte	4 03 04 1051
55	Haltestift Adeckplatte	4 03 04 1052
56	U-Scheibe	4 03 04 1053
57	Gitternetz	4 03 04 1054
58	Gitternetzklemmplatte	4 03 04 1055
59	Grill	4 03 04 1056
60	Gear plate	4 03 04 1057
61	Fernbedienung	4 03 04 1058

Tab. 5: Ersatzteilliste

ROWI
Schweißgeräte und
Elektrowerkzeuge Vertrieb GmbH

Augartenstraße 3
76698 Ubstadt-Weiher
GERMANY
Telefon +49 7253 93520-0
Fax +49 7253 93520-960
E-Mail info@rowi.de

www.rowi.de

Originalbetriebsanleitung 0220_103030314_0220_1.0