ROWI

[DKP 1100/50/2 OF Vertical Air]

Kompressor 1,1 kW, ölfrei Vertical Air

Artikelnummer: **1 02 02 0021**

DE **Originalbetriebsanleitung**

Sehr geehrte Kundin, sehr geehrter Kunde,

wir freuen uns, dass Sie sich für ein Qualitätsprodukt aus dem Hause ROWI entschieden haben und danken Ihnen für das uns und unseren Produkten entgegengebrachte Vertrauen. Auf den folgenden Seiten erhalten Sie wichtige Hinweise, die Ihnen eine optimale und sichere Nutzung Ihres Kompressors erlauben. Lesen Sie deshalb diese Bedienungsanleitung genau durch, bevor Sie den Kompressor zum ersten Mal in Betrieb nehmen. Für späteres Nachschlagen halten Sie die Bedienungsanleitung bei jedem Einsatz griffbereit. Bewahren Sie sämtliche mitgelieferten Dokumente sorgfältig auf.

Viel Freude mit Ihrem neuen Kompressor wünscht Ihnen

Ihre ROWI GmbH

Symbolerklärung

Achtung Gefahr!
Die mit diesem Symbol gekennzeichneten Sicherheitsvorschriften sind unbedingt zu beachten. Die Missachtung kann schwerwiegende und weit reichende gesundheitliche Schäden sowie immense Sachschäden verursachen.

Wichtiger Hinweis!
Dieses Symbol kennzeichnet wichtige Hinweise, die für einen einwandfreien Betrieb dieses Gerätes unbedingt zu beachten sind. Nur so können etwaige Funktionsstörungen vermieden werden.

Wichtige Information!
Hier finden Sie erklärende Informationen und Tipps, die Sie bei der optimalen Nutzung dieses Gerätes unterstützen.

Gehörschutz tragen!

Augenschutz tragen!

Atemmaske tragen!

Benutzerhandbuch muss gelesen werden!

Warnung vor heißen Teilen!

Warnung vor automatischem Anlauf!

Warnung vor elektrischer Spannung!

Straßenfahrbaren Kompressor nicht mit offenen Türen oder offenem Gehäuse betreiben!

Den Druckschalter nicht betätigen, bevor der Luftschlauch angeschlossen ist.

Diese Bedienungsanleitung wurde mit größtmöglicher Sorgfalt zusammengestellt. Dennoch behalten wir uns vor, diese Anleitung jederzeit zu optimieren und technisch anzupassen. Abbildungen können vom Original abweichen.

Allgemeine Sicherheitshinweise

Eine unsachgemäße Benutzung des Kompressors kann schwerwiegende und weit reichende gesundheitliche Schäden sowie immense Sachschäden verursachen. Lesen Sie deshalb die folgenden Hinweise sorgfältig durch, bevor Sie das Gerät in Betrieb nehmen. Nur so kann ein sicherer und einwandfreier Betrieb des Kompressors gewährleistet werden.

Allgemeine Sicherheits- und Unfallverhütungsvorschriften beachten. Zusätzlich zu den Hinweisen in dieser Bedienungsanleitung müssen die allgemeinen Sicherheits- und Unfallverhütungsvorschriften des Gesetzgebers berücksichtigt werden.

Bedienungsanleitung an Dritte weiterreichen. Tragen Sie dafür Sorge, dass Dritte dieses Produkt nur nach Erhalt der erforderlichen Anweisungen benutzen.

Kinder fern halten und gegen Fremdbenutzung sichern. Lassen Sie das betriebsbereite oder betriebene Gerät niemals unbeaufsichtigt. Lassen Sie keinesfalls Kinder in dessen Nähe. Kindern ist der Gebrauch dieses Gerätes untersagt. Sichern Sie das Gerät gegen Fremdbenutzung. Dieses Gerät ist nicht dafür bestimmt, durch Personen (einschließlich Kindern) mit eingeschränkten physischen, sensorischen oder geistigen Fähigkeiten oder mangels Erfahrung und / oder mangels Wissen benutzt zu werden.

Gerät sicher aufbewahren. Das unbenutzte Gerät muss in einem trockenen, verschlossenen Raum und für Kinder nicht erreichbar aufbewahrt werden.

Seien Sie stets aufmerksam und achten Sie immer darauf, was Sie tun. Führen Sie keine Arbeiten an diesem Produkt durch, wenn Sie unaufmerksam sind bzw. unter Einfluss von Drogen, Alkohol oder Medikamenten stehen. Bereits ein Moment der Unachtsamkeit beim Gebrauch dieses Gerätes kann zu ernsthaften Unfällen und Verletzungen führen.

Für sicheren Stand sorgen. Achten Sie bei der Aufstellung des Gerätes auf eine feste und sichere Standfläche.

Kontakt mit heißen Teilen vermeiden. Berühren Sie keine heißen Teile am Gerät. Beachten Sie, dass verschiedene Komponenten Wärme speichern können und so auch nach Gebrauch des Gerätes noch zu Verbrennungen führen können.

Transportbügel verwenden. Bewegen Sie das Gerät ausschließlich mit Hilfe des dafür vorgesehenen Transportbügels.

Auf Beschädigung achten. Kontrollieren Sie das Gerät vor Inbetriebnahme auf etwaige Beschädigungen. Sollte das Gerät Mängel aufweisen, darf es auf keinen Fall in Betrieb genommen werden.

Keine Gegenstände einführen. Führen Sie keine Gegenstände in das Innere des Gerätes ein.

Nicht zweckentfremden. Verwenden Sie das Gerät nur für die, in dieser Bedienungsanleitung vorgesehenen Zwecke.

Regelmäßig prüfen. Der Gebrauch dieses Gerätes kann bei bestimmten Teilen zu Verschleiß führen. Kontrollieren Sie deshalb das Gerät regelmäßig auf etwaige Beschädigungen und Mängel.

Ausschließlich Originalzubehörteile verwenden. Benutzen Sie zu Ihrer eigenen Sicherheit nur Zubehör und Zusatzgeräte, die ausdrücklich in der Bedienungsanleitung angegeben oder vom Hersteller empfohlen werden.

Nicht im Ex-Bereich verwenden. Verwenden Sie das Gerät nicht in explosionsgefährdeter Umgebung, in der sich Substanzen, wie z.B. brennbare Flüssigkeiten, Gase und insbesondere Farb- und Staubnebel, befinden. Durch heiße Flächen am Gerät können sich diese Substanzen entzünden.

Ordnung am Arbeitplatz halten. Halten Sie Ihren Arbeitsbereich stets ordentlich. Unordnung im Arbeitsbereich birgt Unfallgefahren.

Kabel nicht zweckentfremden. Ziehen Sie das Gerät nicht am Kabel und benutzen Sie es nicht, um den Stecker aus der Steckdose zu ziehen. Schützen Sie das Kabel vor Hitze, Öl und scharfen Kanten.

Netzstecker ziehen. Ziehen Sie bei Nichtgebrauch und vor jeglichen Wartungsarbeiten den Netzstecker aus der Steckdose.

Anschlussleitung austauschen. Wenn die Anschlussleitung dieses Gerätes beschädigt wird, muss sie durch das ROWI Service-Team oder seinen Kundendienst oder eine ähnliche qualifizierte Person ersetzt werden, um Gefährdungen zu vermeiden. Defekte oder beschädigte Leitungen dürfen nicht benutzt werden.

Spezifische Sicherheitshinweise

Umgebungseinflüsse berücksichtigen. Benutzen Sie den Kompressor nicht in feuchter oder nasser Umgebung. Sorgen Sie für gute Beleuchtung. Verwenden Sie den Kompressor nicht in der Nähe von brennbaren Flüssigkeiten oder Gasen.

Kompressor nicht überlasten. Zum Schutz vor Überhitzung des Elektromotors wurde dieser Kompressor für aussetzenden Betrieb konzipiert. Dies bedeutet, dass während eines Zeitraums von 10 Min die max. Betriebszeit 25% (2,5 Min) beträgt.

Geeignete Arbeitskleidung tragen. Tragen Sie keine weite Kleidung oder Schmuck. Sie können von beweglichen Teilen erfasst werden. Tragen Sie bei langen Haaren ein Haarnetz.

Schutzbrille und Atemmaske tragen. Tragen Sie zum Schutz Ihrer Augen eine entsprechende Schutzbrille und verwenden Sie bei stauberzeugenden Arbeiten eine Atemmaske.

Gehörschutz tragen. Das Geräusch am Arbeitsplatz kann 85 db(A) überschreiten. Tragen Sie deshalb unbedingt einen geeigneten Gehörschutz.

Nicht unter Druck transportieren. Den Kompressor niemals transportieren, solange der Behälter unter Druck steht.

Geeignete Energiequellen verwenden. Die Verwendung des Kompressors ist ausschließlich auf die Erzeugung von Druckluft beschränkt. Verwenden Sie niemals Sauerstoff oder andere brennbare Gase als Energiequelle.

Schlauchkupplung vorsichtig lösen. Halten Sie beim Lösen der Schlauchkupplung das Kupplungsstück des Schlauches mit der Hand fest, um Verletzungen durch Zurückschnellen des Schlauches zu vermeiden.

Geeignetes Zubehör verwenden. Vergewissern Sie sich, dass alle Zubehörteile wie Schläuche und Kupplungen für den maximal erlaubten Druck des Kompressors ausgelegt sind.

Geeignete, sichere Schlauchanschlüsse verwenden. Benutzen Sie zu Ihrer eigenen Sicherheit nur Schläuche mit Sicherheitsschnellkupplung und einem Sicherheitsanschluss.
Es ist empfohlen, dass Zuführschläuche bei Drücken über 7 bar mit einem Sicherheitskabel, z.B. einem Drahtseil ausgestattet werden sollten.

Konformitätserklärung

Hiermit erklären wir,	ROWI Schweißgeräte und Elektrowerkzeuge Vertrieb GmbH Augartenstraße 3, 76698 Ubstadt-Weiher

dass das nachfolgend bezeichnete Gerät aufgrund seiner Konzipierung und Bauart, sowie in der von uns in Verkehr gebrachten Ausführung den einschlägigen, grundlegenden Sicherheits- und Gesundheitsanforderungen des Produktsicherheitsgesetztes (ProdSG). entspricht.

Gerätebezeichnung:	DKP 1100/50/2 OF Vertical Air Kompressor 1,1 kW Ölfrei Vertical Air
Artikel-Nummer:	1 02 02 0021
Motorleistung:	1,1 kW
Einschlägige EG-Richtlinien:	Maschinenrichtlinie (2006/42/EG) Niederspannungsrichtlinie (2014/35/EU) Elektromagnetische Verträglichkeit (2014/30/EU) Outdoorrichtlinie (2000/14/EG+2005/88/EG) Druckbehälterrichtlinie (2014/29/EU) RoHs (2011/65/EU)
Angewandtes Konformitäts-bewertungsverfahren:	Int. Fertigungskontrolle Modul C2, Anhang II (2000/14/EG + 2005/88/EG)
Garantierter Schallleistungspegel, LWA:	97 dB(A)
Eingeschaltete benannte Stelle:	TÜV Süd Industrie Services GmbH Westendstr. 199, 80686 München
Kenn-Nummer:	CE-0036
Angewandte harmonisierte Normen:	EN 1012-1:2010 EN 61000-3-2:2014 EN 60204-1:2006+A1:2009 EN 61000-3-3:2013 EN 55014-1:06+A1:2009+A2:2011 EN 55014-2:2015

Relevante technische Dokumentationen werden bei der ROWI GmbH in Ubstadt-Weiher aufbewahrt.

Dokumentenverantwortlicher:	Klaus Wieser
Ort:	Augartenstr.3 76698 Ubstadt-Weiher
Datum/Herstellerunterschrift:	07.11.2017

Angaben zum Unterzeichner:	Klaus Wieser Geschäftsführer

Inhaltsverzeichnis

Allgemeine Sicherheitshinweise		**4**
Spezifische Sicherheitshinweise		**6**
Konformitätserklärung		**7**
1.	**Produktbeschreibung**	**9**
1.1	Allgemeines	9
1.2	Typenschild und Kurzanweisung	9
1.3	Anwendungsbereich und bestimmungsgemäße Verwendung	9
1.4	Produktsicherheit	9
1.5	Technische Daten	10
1.6	Untersagter Anwendungsbereich	10
1.7	Betrieb eines Druckbehälters nach der Druckbehälterverordnung	10
2.	**Vorbereitung des Produktes für den Betrieb**	**11**
2.1	Auspacken des Lieferumfangs	11
2.2	Aufbewahren der Originalverpackung	11
2.3	Vorbereitung des Produktes für den Betrieb	11
2.3.1	Aufstellen des Gerätes	11
3.	**Betriebsanleitung**	**13**
3.1	Teilebeschreibung	13
3.2	Inbetriebnahme	14
3.3	Bedienung	14
3.4	Abschalten des Gerätes	16
3.5	Lagerung	16
3.6	Wiederverpacken für private Transportzwecke	16
4.	**Reinigung/Instandhaltung durch Benutzer**	**17**
4.1	Sicherheitsmaßnahmen	17
4.2	Reinigung	17
4.3	Instandhaltung	17
4.3.1	Sicherheitsventil	17
4.3.2	Kondenswasser ablassen	18
4.4	Fehlersuche und Reparatur	18
5.	**Garantie**	**19**
6.	**Ersatz- und Ausstattungsteile**	**21**
7.	**Entsorgung**	**22**

1. Produktbeschreibung

1.1 Allgemeines

Tragbarer, ölfreier Kompressor in platzsparender, vertikaler Bauweise. Geeignet für fast alle Druckluftanwendungen überzeugt dieses Gerät auch den anspruchsvollen Heimwerker. Sein ölfreier Luftverdichter kommt ohne Schmierung aus und ist daher besonders wartungsarm sowie in jeder Position transportierbar. Der regelbare Arbeitsdruck wird von einem Manometer angezeigt und kann per Schnellkupplung abgenommen werden.

1.2 Typenschild und Kurzanweisung

Das Typenschild des Kompressors mit allen relevanten technischen Daten ist auf der Rückseite des Gerätes angebracht.

1.3 Anwendungsbereich und bestimmungsgemäße Verwendung

Der Kompressor ist nach dem Stand der Technik und den anerkannten sicherheitstechnischen Regeln gebaut. Dennoch können bei unsachgemäßer oder nicht bestimmungsgemäßer Verwendung Gefahren für Leib und Leben des Benutzers oder Dritter bzw. Schäden am Gerät selbst und/oder an anderen Sachwerten entstehen.

Der ölfreie Kolbenkompressor wird durch einen Keilrippenriemen betrieben. Die angesaugte Umgebungsluft wird im Zylinder einer einstufigen Verdichtung unterzogen. Dieser Kompressor verfügt über einen 50 Liter Kessel.

Dieser Kompressor ist ausschließlich zur Verdichtung von Luft bestimmt. Saugen Sie keine brennbaren Gase und/oder Farb- und Staubnebel an. Der max. zulässige Betriebsdruck von 8 bar darf nicht überschritten werden.

Eine andere oder darüber hinausgehende Benutzung gilt als nicht bestimmungsgemäß. Das Risiko trägt der Anwender. Zur bestimmungsgemäßen Verwendung zählt auch das Beachten der Bedienungs- und Installationshinweise sowie die Einhaltung der Wartungsbedingungen.

1.4 Produktsicherheit

Der Thermoschutz (in der Motorenwicklung) löst im Falle einer Störung aus und unterbricht sofort die Stromzufuhr. Der eingebaute Druckschalter sorgt für automatisches Ein- und Ausschalten. Bei Erreichen des Maximaldruckes von 8 bar

schaltet sich der Kompressor aus. Sobald der Kesseldruck auf den Einschaltdruck (ca. 6 bar) gefallen ist, schaltet sich der Kompressor automatisch wieder ein.

1.5 Technische Daten

Motorleistung	1100 W/ 1,5 PS
Motordrehzahl	2200 min^{-1}
Zylinder/Stufen	1/1
Verdichter-Drehzahl	3400 min^{-1}
Netzanschluss	230 V ~ 50 Hz
Ansaugleistung	180 l/min
Füllleistung	
0 - 4 bar	ca. 99 l/min
4 - 6 bar	ca. 71 l/min
6 - 8 bar	ca. 34 l/min
Max. Arbeitsdruck	8 bar
Servicefaktor	S3/25%
Schutzart	IP20
Isolationsklasse	B
Schutzklasse	I
Garantierter Schallleistungspegel (L_{WA})	97 dB (A)
Schallleistungspegel (L_{WA}) Gemäß EN ISO 2151:2008	94,8 dB(A)
Messunsicherheit (K_{WA})	1,92 dB(A)
Schalldruckpegel (L_{PA}) Gemäß EN ISO 2151:2008	74,8 dB(A)
Messunsicherheit (K_{PA})	1,92 dB(A)
Gewicht	22,0 kg

Tab. 2: Technische Daten

1.6 Untersagte Anwendungsbereiche

Dieser Kompressor gehört der Schutzart IP20 an. Geräte dieser Kategorie verfügen über einen sogenannten Fingerschutz und sind somit gegen das Eindringen von mittelgroßen Fremdkörpern (ab Ø 12,5 mm) geschützt. **Es besteht aber keinerlei Schutz gegen Wasser, d. h. das Gerät darf nicht in feuchten oder nassen Räumen oder bei Regen verwendet werden oder in Räumen in denen sich Farb- und/oder Staubnebel befindet. Achten Sie darauf, dass das Gerät weder während des Betriebes noch bei der Lagerung mit Wasser bzw. Feuchtigkeit in Kontakt kommt.**
Mit diesem Kompressor dürfen KEINE brennbaren Gase und/oder Farb- und Staubnebel angesaugt werden.

1.7 Betrieb eines Druckbehälters nach Druckbehälterverordnung

1. Wer einen Druckbehälter betreibt, hat diesen in einem ordnungsgemäßen Zustand zu erhalten, ordnungsgemäß zu betreiben, zu überwachen, notwendige Instandhaltungs und Instandsetzungsarbeiten unverzüglich vorzunehmen und die den Umständen nach erforderlichen Sicherheitsmaßnahmen zu treffen.
2. Die Aufsichtbehörde kann im Einzelfall erforderliche Überwachungsmaßnahmen anordnen.

3. Ein Druckbehälter darf nicht betrieben werden, wenn er Mängel aufweist, durch die Beschäftigte oder Dritte gefährdet werden.

4. Der Druckbehälter ist regelmäßig auf Beschädigungen, wie z.B. Rost zu kontrollieren. Sollten Sie Beschädigungen feststellen, kontaktieren Sie umgehend das ROWI Service-Center.

2. Vorbereitung des Produktes für den Betrieb

2.1 Auspacken des Lieferumfangs

Überprüfen Sie unverzüglich nach dem Öffnen der Verpackung, ob der Lieferumfang vollständig und in einwandfreiem Zustand ist. Setzen Sie sich umgehend mit Ihrem Verkäufer in Verbindung, wenn der Lieferumfang unvollständig ist oder Mängel aufweist. Nehmen Sie das Gerät nicht in Betrieb, wenn es defekt ist.

2.2 Aufbewahren der Originalverpackung

Bewahren Sie die Originalverpackung über die gesamte Lebensdauer des Produktes sorgfältig auf. Verwenden Sie die Verpackung zum Einlagern und Transportieren des Kompressors. Entsorgen Sie die Verpackung erst nach Ablauf der Produktlebensdauer. Hinweise für eine ordnungsgemäße Entsorgung finden Sie in Kapitel 7.

2.3 Vorbereitung des Produktes für den Betrieb

2.3.1 Aufstellen des Gerätes

- ▶ Verwenden Sie das Gerät ausschließlich in gut belüfteten Räumen.

- ▶ Stellen Sie das Gerät in der Nähe des Verbrauchers auf und vermeiden Sie lange Stromleitungen. Ist die Verwendung eines Verlängerungskabels dennoch erforderlich, beachten Sie unbedingt die folgenden Hinweise:

  – Das Verlängerungskabel muss einen Leiterquerschnitt von mindestens 1,5 mm² haben.

  – Dabei darf das Verlängerungskabel die maximale Länge von 5 m nicht überschreiten. Sollte dies nicht ausreichend sein, empfehlen wir die Verwendung eines längeren Druckluftschlauches.

- ▶ Achten Sie darauf, dass die angesaugte Luft trocken und staubfrei ist. Verwenden Sie das Gerät nicht in feuchten oder nassen Räumen.

- ▶ Der Kompressor darf nur bei Umgebungstemperaturen zwischen 5-40 °C betrieben werden.

- ▶ Der Kompressor darf nicht in Räumen betrieben werden, in denen sich Staub, Farbnebel, Säuren, Dämpfe, explosive oder entflammbare Gase befinden. Achten Sie beim Aufstellen des Gerätes auf eine waagerechte und ebene Standfläche.

- ▶ Der Kompressor darf ausschließlich in aufrechter Position betrieben werden.

3. Betriebsanleitung

3.1 Teilebeschreibung

Abb. 1: Geräteübersicht

Nr.	Bezeichnung
1	Transportgriff
2	Manometer für Arbeitsdruck
3	Gehäuseabdeckung
4	Druckregler
5	Ein-/Ausschalter (in Abbildung nicht sichtbar)
6	Schnellkupplung
7	Kessel
8	Wasserablass-Hahn
9	Fuß

Tab. 1: Gerätebeschriftung

3.2 Inbetriebnahme

Abb. 2: Bedienfeld

1. Vergewissern Sie sich, dass der Ein-/Ausschalter **5** des Kompressors auf „0" steht. Schließen Sie dann den Kompressor an eine geerdete, durch einen FI-Schutzschalter abgesicherte Steckdose (230 V~50 Hz) an.

2. Überprüfen Sie ob das Manometer für den Arbeitsdruck **2** „0 bar" anzeigt. Lassen Sie ggf. den Druck im Kessel bis auf Null ablaufen, indem Sie den Wasserablass-Hahn **8** an der Unterseite des Kessels öffnen und nach ablassen des Wassers wieder schließen.

Beim Öffnen der Wasserablass-Schraube kann Wasser entweichen.

3. Stellen Sie den Ein-/Ausschalter **5** auf „I". Der Kompressor startet, indem er Luft ansaugt und sie in den Kessel einströmt.

Der Kompressor wird automatisch den Arbeitszyklus ein- und ausschalten, um den Kesseldruck beizubehalten.

3.3 Bedienung

Wenn der Kompressor seinen maximalen Druck erreicht hat, können Sie mit Ihrer Arbeit beginnen. Das Manometer zeigt den Arbeitsdruck an. Sobald der Druckminderer komplett offen ist, zeigt das Manometer den ungefähren Kesseldruck an.

1. Schließen Sie den Druckluftschlauch an. Hierfür steht Ihnen eine Schnellkupplung **6** zur Verfügung.

Druckluftschlauch installieren und deinstallieren

Drücken Sie den Stecknippel des Druckluftschlauches in die Schnellkupplung. Die Verriegelung erfolgt automatisch. Zum Entfernen des Druckluft-Schlauches schieben Sie den äußeren Kupplungsring in Richtung des Druckminderers.

Vermeiden Sie beim Öffnen der Schnellkupplung ein unkontrolliertes Zurückschnellen des Druckluftschlauches, indem Sie den Druckluftschlauch festhalten.

Beachten Sie bei Ihrer Arbeit mit Druckluft:

- ▶ Maßgebend für die Leistung eines Kompressors ist nicht die Stärke des Motors, sondern die effektive Füllleistung. Die effektive Füllleistung entspricht ca. 60 – 70 % der Ansaugleistung.
- ▶ Beachten Sie beim Arbeiten mit Druckluftwerkzeugen die Herstellerangaben zum benötigten Arbeitsdruck und zum Luftverbrauch. Sollte der Kesseldruck unter den benötigten Arbeitsdruck fallen, sind entsprechende Pausen einzulegen, bis im Behälter wieder der erforderliche Druck aufgebaut ist.

2. Stellen Sie mit Hilfe des Druckreglers **4** den erforderlichen Arbeitsdruck ein.

Ein überhöhter Arbeitsdruck bringt keinen Leistungsgewinn sondern erhöht lediglich den Druckluft-Verbrauch und beschleunigt den Geräteverschleiß. Beachten Sie die Herstellerangabe zum benötigten Arbeitsdruck Ihres Druckluft-Werkzeuges.

Arbeitsdruck erhöhen:
Drehen Sie das Einstellrad des Druckreglers **4** im Uhrzeigersinn, um den Arbeitsdruck erhöhen.

Arbeitsdruck reduzieren:
Drehen Sie das Einstellrad des Druckreglers **4** gegen den Uhrzeigersinn, um den Arbeitsdruck zu reduzieren.

3.4 Abschalten des Gerätes

1. Drücken Sie zum Abschalten des Gerätes den Ein-/Ausschalter **5** auf „0”. Das Gerät **darf niemals** durch Ziehen des Netzsteckers abgeschaltet werden. Das Ziehen des Netzsteckers ohne zuvor den Ein-/Ausschalter hinunter zu drücken, deaktiviert die Druckentlastung.

Lassen Sie den Druck vom Kompressor ab, um Materialschäden zu vermeiden.

2. Ziehen Sie den Netzstecker aus der Steckdose, wenn Sie das Gerät nicht mehr benötigen.

3.5 Lagerung

Schützen Sie den Kompressor vor Staub, Schmutz, Insekten und Witterungseinflüssen. Decken Sie den Kompressor mit einer Plastikfolie ab, damit er vor Verunreinigungen und dadurch hervorgerufenen Beschädigungen und Funktionsstörungen geschützt ist.

- ▶ Decken Sie den Kompressor erst ab, wenn er vollständig abgekühlt ist.
- ▶ Bewahren Sie den unbenutzten Kompressor in einem trockenen, verschlossenen und für Kinder nicht erreichbaren Raum auf.

3.6 Wiederverpacken für Transportzwecke

Zur Vermeidung von Transportschäden verpacken Sie den Kompressor im Falle eines Transportes immer in der Originalverpackung. Sorgen Sie dafür, dass das Gerät ausreichend ausgepolstert ist.

4. Reinigung/Instandhaltung durch Benutzer

Reinigen und warten Sie Ihren Kompressor sorgfältig und regelmäßig. Nur so kann ein einwandfreier Betrieb und eine lange Lebensdauer gewährleistet werden.

4.1 Sicherheitsmaßnahmen

Beachten Sie bei Instandhaltungs- und Reinigungsarbeiten unbedingt folgenden Hinweise:

- Schalten Sie den Kompressor ab, indem Sie den Ein-Ausschalter **5** auf Position „0” drücken.
- Trennen Sie den Kompressor von der Stromversorgung, indem Sie den Netzstecker ziehen.
- Lassen Sie den Druck vom Kompressor ab, um Materialschäden zu vermeiden.

4.2 Reinigung

Zum Schutz vor Verunreinigungen sollte der Kompressor nach jedem Gebrauch mit einer Plastikfolie abgedeckt werden.

⚠ Decken Sie den Kompressor erst ab, wenn er vollständig abgekühlt ist.

Sollte das Gerät dennoch schmutzig geworden sein, beachten Sie bei der Reinigung folgende Hinweise:

- Reinigen Sie den Kompressor grundsätzlich nur im abgekühlten Zustand.
- Reinigen Sie den Kompressor nur mit einem trockenen, weichen Tuch oder mit Druckluft.
- Verwenden Sie auf keinen Fall scharfe und/oder kratzende Reinigungsmittel.

4.3 Instandhaltung

4.3.1 Sicherheitsventil

Das Sicherheitsventil (Abb. 3, Pos. 14/ist durch Abdeckung nicht sichtbar) ist auf den höchstzulässigen Druck des Druckbehälters eingestellt. Es ist nicht zulässig das Sicherheitsventil zu verstellen oder dessen Plombe zu entfernen.
Die Aufgabe des Sicherheitsventil ist sich zu öffnen, wenn der Druck das max. eingestellte Niveau überschreitet.

4.3.2 Kondenswasser ablassen

Am Boden des Kessels sammelt sich Kondenswasser. Lassen Sie (bei häufigen Gebrauch) mindestens einmal pro Woche das Kondenswasser ab, indem Sie die Wasserablass-Hahn **8** an der Kesselunterseite komplett öffnen, bis Luft entweicht. Das Kondenswasser darf nur abgelassen werden, wenn der Kessel unter Druck steht. Dieses Gerät arbeitet ohne Öl, daher sind bei der Entsorgung des Kondenswassers keine besonderen Hinweise zu beachten.

4.4 Fehlersuche und Reparatur

Beachten Sie, dass bei sämtlichen Reparatur- und Wartungsarbeiten ausschließlich Originalteile verwendet werden dürfen. Wenden Sie sich ggf. an das ROWI Service-Center (siehe Kapitel 5).

Störung	Mögliche Ursache(n)	Abhilfe
Der Motor springt nicht an.	Keine oder zu niedrige Spannung	Stellen Sie sicher, dass der Netzstecker in der Steckdose steckt. Überprüfen Sie die Sicherung und wechseln Sie diese ggf. aus. Überprüfen Sie die Netzspannung
	Das Gerät ist nicht eingeschaltet.	Betätigen Sie den Ein-/ Ausschalter auf Position „I" um den Kompressor einzuschalten.
	Das Verlängerungskabel ist zu lang oder zu dünn.	Ersetzen Sie das Verlängerungskabel (mind. 1,5 mm^2, max. 5 m lang). Motor springt wieder an.
Starke Vibrationen oder ungewöhnliche Geräusche	Verbindungsteile sind lose.	Überprüfen Sie sämtliche Verbindungsteile und ziehen Sie diese bei Bedarf vorsichtig nach.
Der Kompressor schaltet häufig ein.	Der Kompressor ist überlastet.	Beachten Sie die Herstellerhinweise Ihres Werkzeuges bzw. Ihrer Geräte, insbesondere bzgl. der benötigten Druckluftmenge.
	Zu viel Kondenswasser im Kessel.	Entleeren Sie den Kessel regelmäßig (siehe Kapitel 4.3.2)
Der Kompressor läuft ohne Unterbrechung durch bzw. erreicht den Ausschaltdruck nicht.	Angeschlossene Druckluft-Werkzeuge und -Geräte haben einen zu hohen Luftverbrauch.	Beachten Sie die Herstellerhinweise Ihres Werkzeuges bzw. Ihrer Geräte, insbesondere bzgl. der benötigten Druckluftmenge.
	Der Wasserablass-Hahn ist offen.	Schliessen Sie den Wasserablass-Hahn zum Ablassen des Kondenswassers zu.

Tab. 2: Fehlerdiagnose

5. Garantie

5.1 Umfang

ROWI räumt dem Eigentümer dieses Produktes eine Gewährleistung von 24 Monaten ab Kaufdatum ein. In diesem Zeitraum werden an dem Gerät festgestellte Material- oder Produktionsfehler vom ROWI Service-Center kostenlos behoben.

Ausgeschlossen von der Gewährleistung sind Fehler, die nicht auf Material- oder Produktionsfehlern beruhen, z. B.

- ▶ Transportschäden jeglicher Art
- ▶ Fehler infolge unsachgemäßer Installation
- ▶ Fehler infolge eines nicht bestimmungsgemäßen Gebrauchs
- ▶ Fehler infolge vorschriftswidriger Behandlung
- ▶ Fehler infolge unsachgemäß ausgeführter Reparaturen oder Reparaturversuche durch nicht von ROWI autorisierte Personen und/oder Unternehmen
- ▶ Normaler betriebsbedingter Verschleiß
- ▶ Reinigung von Komponenten
- ▶ Anpassung an national unterschiedliche, technische oder sicherheitsrelevante Anforderungen, wenn das Produkt nicht in dem Land eingesetzt wird, für das es technisch konzipiert und hergestellt worden ist.

Ferner übernehmen wir keine Gewährleistung für Geräte, deren Serien-Nummer verfälscht, verändert oder entfernt wurde. Ein Gewährleistungsanspruch erlischt auch, wenn in das Gerät Teile eingebaut werden, die nicht von der ROWI GmbH zugelassen sind.
Ansprüche, die über die kostenlose Fehlerbeseitigung hinausgehen, wie z. B. Schadensersatz-Ansprüche sind nicht Bestandteil des Gewährleistungsumfanges.

5.2 Abwicklung

Sollten beim Betrieb Ihres ROWI-Produktes Probleme auftreten, gehen Sie bitte wie folgt vor:

1. **Bedienungsanleitung lesen**
   Die meisten Funktionsstörungen werden durch eine fehlerhafte Bedienung verursacht. Lesen Sie deshalb beim Auftreten einer Funktionsstörung zunächst in der Bedienungsanleitung nach. In Kapitel 4.4 finden Sie entsprechende Hinweise zur Beseitigung von Funktionsstörungen.

2. **Service-Formular**
   Zur Vereinfachung der Serviceabwicklung füllen Sie das dem Produkt beiliegende Service-Formular bitte vollständig in Druckbuchstaben aus, bevor Sie mit dem ROWI Service-Center Kontakt aufnehmen. So haben Sie alle benötigten Informationen

griffbereit.

3. **Telefonische Kontaktaufnahme**
   Rufen Sie beim ROWI Service-Center an. Das ROWI Service-Team erreichen Sie unter:

   07253 9460-40
   (Montag – Freitag: 7.30 – 18.00 Uhr)

Die meisten Probleme können bereits im Rahmen der kompetenten, technischen Beratung unseres Service-Teams behoben werden. Sollte dies jedoch nicht möglich sein, erfahren Sie hier das weitere Vorgehen.

4. **Ist eine Überprüfung bzw. Reparatur durch das ROWI Service-Center erforderlich, gehen Sie wie folgt vor:**

► **Gerät verpacken**
Verpacken Sie das Gerät in der Originalverpackung. Sorgen Sie dafür, dass es hinreichend ausgepolstert und vor Stößen geschützt ist. Transportschäden sind nicht Bestandteil des Gewährleistungsumfangs.

► **Kaufbeleg hinzufügen**
Legen Sie unbedingt den Kaufbeleg bei. Nur bei Vorliegen des Kaufbelegs kann die Service-Leistung ggf. im Rahmen der Gewährleistung abgewickelt werden.

► **Service-Formular anbringen**
Legen Sie das ausgefüllte Service-Formular der Transportverpackung bei.

► **Gerät einsenden**
Erst nach Rücksprache mit dem ROWI Service-Center senden Sie das Gerät Frei-Haus bis 30 kg an folgende Adresse:

ROWI Schweißgeräte und
Elektrowerkzeuge Vertrieb GmbH
Service-Center
Augartenstraße 3
76698 Ubstadt-Weiher

6. Ersatz- und Ausstattungsteile

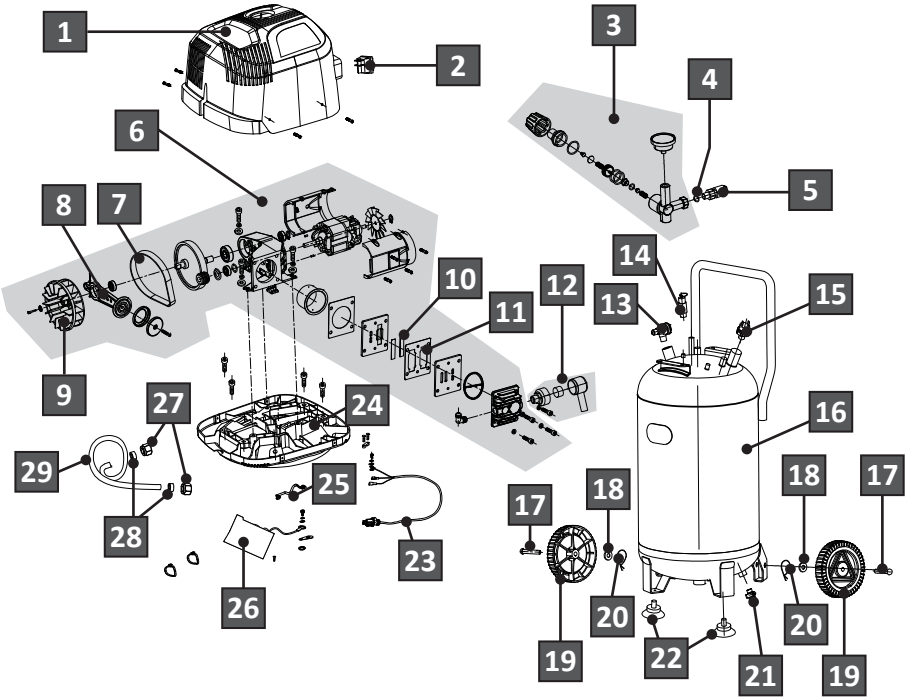

Abb. 3: Explosionszeichnung

Pos.	Bezeichnung	Artikel-Nummer
1	Obere Abdeckung	4 02 04 0194
2	Hauptschalter	4 02 04 0195
3	Druckminderer	4 02 04 0196
4	O-Ring	4 02 04 0197
5	Schnellkupplung (1/4" AG)	4 02 04 0198
6	Aggregateinheit	4 02 04 0223
7	Keilrippenriemen	4 02 04 0200
8	Einheit Pleuelstange	4 02 04 0201
9	Exzentrisches Lüfterrad	4 02 04 0202
10	Ventilplättchen	4 02 04 0203
11	Aluminium-Dichtung	4 02 04 0204

12	Filtereinheit	4 02 04 0205
13	Rückschlagventil	4 02 04 0206
14	Sicherheitsventil	4 02 04 0207
15	Fest eingestellter Druckschalter	4 02 04 0208
16	Kessel	4 02 04 0209
17	Radbolzen	4 02 04 0210
18	U-Scheibe	4 02 04 0211
19	Rad	4 02 04 0212
20	Splint	4 02 04 0213
21	Wasserablass-Hahn	4 02 04 0214
22	Gummifüße	4 02 04 0215
23	Netzkabel	4 02 04 0216
24	Untere Abdeckung	4 02 04 0217
25	Innerer Draht mit hitzebständigem Überzug	4 02 04 0218
26	Entstörmodul	4 02 04 0219
27	Überwurfmutter	4 02 04 0220
28	Schneidering	4 02 04 0221
29	Dl-Leitung	4 02 04 0222

Tab. 3: Ersatzteilliste

Bitte beachten Sie, dass einige Ersatzteile nicht einzeln austauschbar sind. Weitere Informationen hierzu erhalten Sie beim ROWI Service-Center.

7. Entsorgung

Die Verpackung sowie sämtliche Verpackungsmaterialien bestehen aus umweltfreundlichen, zu 100 % recyclingfähigen Materialien.

Das Produkt selbst darf am Ende seiner Lebensdauer nicht im normalen Hausmüll entsorgt werden. Es muss an einer Sammelstelle für die Aufbereitung elektrischer und elektronischer Geräte entsorgt werden. Erkundigen Sie sich bei Ihrer kommunalen Entsorgungsbehörde nach Möglichkeiten einer umwelt- und sachgerechten Entsorgung.

[Contact]

ROWI
Schweißgeräte und
Elektrowerkzeuge Vertrieb GmbH
Augartenstraße 3
76698 Ubstadt-Weiher
Germany

www.rowi.de

Originalbetriebsanleitung 1017_102020027_0117_DE1.0